ANEKS – MAJ 2015

PROJEKTOWANIE I NADZORY W BUDOWNICTWIE DROGOWYM 60–288 POZNAŃ, UL. PROMIENISTA 9		
Nazwa dok.	PROJEKT BUDOWLANY	Nr zlec.:
Obiekt:	**Przebudowa ul. Żurawinowej w m. Suchy Las**	Data: 12.2012 Skala: 1:50/1:20
Nazwa rys.:	Przekroje normalne	Nr rysunku: 4
Projektant:	mgr inż. G. Nowacki	Nr uprawnień 102/Pw/89
Asystent projektanta:	mgr inż. D. Nowacki	

Przekrój A–A

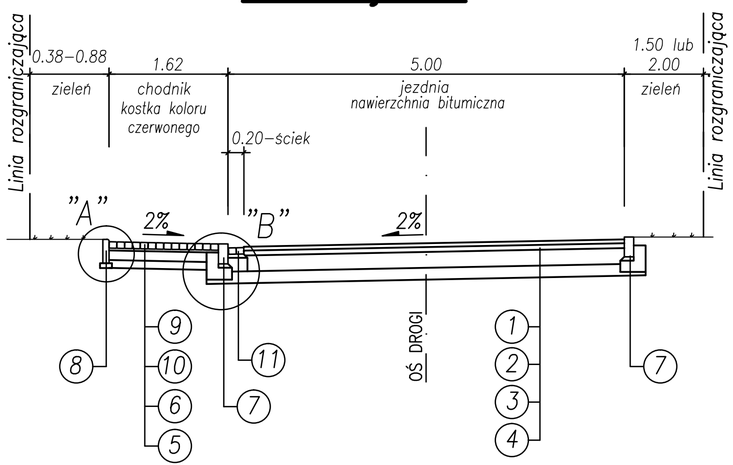

UWAGA:
Pochylenie poprzeczne jezdni zgodnie z planem sytuacyjnym

OBJAŚNIENIA

Konstrukcja nawierzchni wg Rozporządzenia Ministra Transportu i Gospodarki Morskiej z dnia 2 marca 1999 r. "W sprawie warunków technicznych, jakim powinny odpowiadać drogi publiczne i ich usytuowanie" zamieszczonego w Dzienniku Ustaw Rzeczypospolitej Polskiej nr 43, Warszawa dnia 14 maja 1999 r.

Kategoria ruchu – KR 2

1. *Warstwa ścieralna grubości 5 cm z mieszanki SMA 11 S wg PN–EN 13108–5; WT–2 Nawierzchnie asfaltowe 2010*
2. *Podbudowa zasadnicza grubości 7 cm z mieszanki AC 16 W wg PN–EN 13108–1; WT–2 Nawierzchnie asfaltowe 2010*
3. *Podbudowa pomocnicza grubości 20 cm z kruszywa łamanego stabilizowanego mechanicznie o uziarnieniu ciągłym 0/31,5 – wg PN–S–06102*
4. *Warstwa wzmacniająca podłoże grubości 15 cm z gruntu stabilizowanego cementem o Rm=2,5 MPa wg PN–S–96012 (wykonana w betoniarce)*
5. *Warstwa z piasku grubości 10 cm*
6. *Warstwa podbudowy grubości 12 cm z betonu Rm=6–9 MPa*
7. *Opornik betonowy o wymiarach 12x25 cm na podsypce cementowo–piaskowej grubości 3 cm i ławie z oporem z betonu C 12/15*
8. *Obrzeże betonowe o wymiarach 8x30 cm na podsypce cementowo–piaskowej grubości 6 cm*
9. *Kostka brukowa z betonu wibroprasowanego grubości 8 cm*
10. *Podsypka cementowo–piaskowa grubości 3 cm*
11. *Ściek z dwóch rzędów kostki o wymiarach 8x10x20 cm szerokości 20 cm na podsypce cementowo–piaskowej grubości 5 cm i ławie z betonu C 12/15*

Szczegół "A"

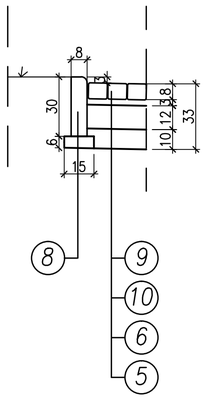

Szczegół "B"

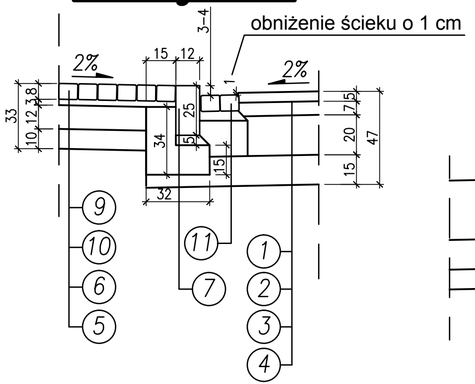

Schemat wykonania zjazdu

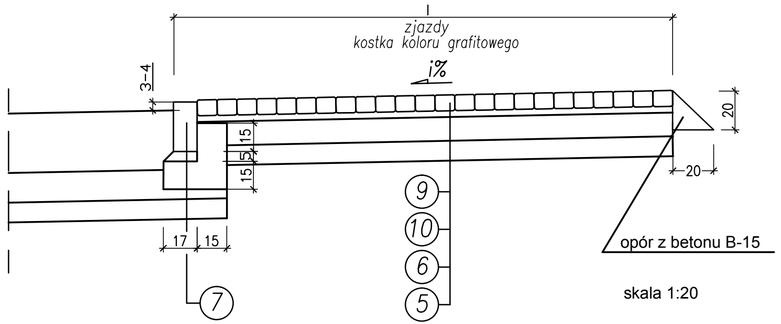

skala 1:20