ENGINEERING THINKING

AURA Plus Sp. z o.o.
ul. Abpa Antoniego Baraniaka 96/98, 61-245 Poznań
tel.: +48 575 702 039 biuro@auraplus.pl www.auraplus.pl

PROJEKT BUDOWLANY

PROJEKT ZAGOSPODAROWANIA TERENU

DANE OPRACOWANIA

Temat	Projekt budowy przepustu kanalizacji deszczowej w ul. Klonowej w Suchym Lesie
Inwestor	Urząd Gminy Suchy Las ul. Szkolna 13 62-002 Suchy Las
Adres inwestycji	ul. Klonowa, dz. 860/23, 860/38 Suchy Las
Kategoria obiektu	XXVI
Branża	Instalacje sanitarne
Sygnatura	22.021
Data opracowania	Wrzesień 2022

AUTORZY PROJEKTU

Projektant	mgr inż. Maciej Kubiak	WKP/0132/POOS/17 DO PROJEKTOWANIA BEZ OGRANICZEŃ W SPECJALNOŚCI INSTALACYJNEJ W ZAKRESIE SIECI, INSTALACJI I URZĄDZEŃ CIEPLNYCH, WENTYLACYJNYCH, GAZOWYCH, WODOCIĄGOWYCH I KANALIZACYJNYCH	mgr inż. Maciej Kubiak Uprawnienia budowlane do projektowania i kierowania robotami budowlanymi bez ograniczeń w specjalności instalacyjno-inżynieryjnej w zakresie sieci, instalacji sanitarnych nr ewid. WKP/0132/POOS/17 WKP/0379/OWOS/16 tel. 784 960 065
Sprawdzający	dr inż. Bartosz Radomski	WKP/0403/PWOS/18 DO PROJEKTOWANIA I KIEROWANIA ROBOTAMI BUDOWLANYMI BEZ OGRANICZEŃ W SPECJALNOŚCI INSTALACYJNEJ W ZAKRESIE SIECI, INSTALACJI I URZĄDZEŃ CIEPLNYCH, WENTYLACYJNYCH, GAZOWYCH, WODOCIĄGOWYCH I KANALIZACYJNYCH	mgr inż. Bartosz Radomski Uprawnienia budowlane do projektowania i kierowania robotami budowlanymi bez ograniczeń w specjalności instalacyjnej w zakresie sieci, instalacji i urządzeń cieplnych wentylacyjnych, gazowych, wodociągowych i kanalizacyjnych nr ewid. WKP/0403/PWOS/18 tel. kom. +48 602 702 039

Spis treści

1. INWESTOR. 12
2. PODSTAWA OPRACOWANIA. 12
3. CEL I ZAKRES OPRACOWANIA. 12
4. LOKALIZACJA INWESTYCJI. 12
5. INFORMACJA O OBSZARZE ODDZIAŁYWANIA OBIEKTU 12
5.1. RODZAJ I ZASIĘG UCIĄŻLIWOŚCI: 12
5.2. ZAKRES OBSZARU OGRANICZONEGO UŻYTKOWANIA 13
6. UWAGI KOŃCOWE. 13

II. CZĘŚĆ RYSUNKOWA

Nr rys.	Tytuł	Skala
1	Mapa poglądowa	----------
2	Projekt zagospodarowania terenu	1:500

OŚWIADCZENIA I UPRAWNIENIA

Poznań, wrzesień 2022

OŚWIADCZENIE

Zgodnie z art. 34 ust. 3d „Prawa budowlanego” oświadczam, że projekt zagospodarowania terenu dla zadania „Projekt budowy przepustu kanalizacji deszczowej w ul. Klonowej w Suchym Lesie”, został wykonany zgodnie z wymaganiami ustawy, przepisami oraz zasadami wiedzy technicznej i jest kompletny z punktu widzenia celu, któremu ma służyć.

Projektant:

mgr inż. Maciej Kubiak
Uprawnienia budowlane do projektowania
i kierowania robotami budowlanymi bez ograniczeń
w specjalności instalacyjno-inżynieryjnej
w zakresie sieci i instalacji sanitarnych
nr ewid. WKP/0132/POOS/17
WKP/0379/OWOS/16
tel. 784 960 065

Sprawdzający:

mgr inż. Bartosz Radomski
Uprawnienia budowlane do projektowania
i kierowania robotami budowlanymi
bez ograniczeń w specjalności instalacyjnej
w zakresie sieci, instalacji i urządzeń cieplnych
wentylacyjnych, gazowych, wodociągowych i kanalizacyjnych
nr ewid. WKP/0403/PWOS/18
tel. kom. +48 602 702 039

WIELKOPOLSKA
OKRĘGOWA
IZBA
INŻYNIERÓW
BUDOWNICTWA

OKRĘGOWA KOMISJA KWALIFIKACYJNA

sygn. akt WOIIB-OKK-SP-0054-223/2017

Poznań, dnia 20 czerwca 2017 r.

DECYZJA

Na podstawie art. 24 ust. 1 pkt 2 ustawy z dnia 15 grudnia 2000 r. o samorządach zawodowych architektów oraz inżynierów budownictwa (tekst jednolity: Dz.U. z 2016 r. poz. 1725) i art. 12 ust. 1 pkt 1, art.12 ust. 2, 3 i 4 oraz ust. 4c pkt 1 oraz art. 13 ust 1, 2 oraz ust. 4, art. 14 ust. 1 pkt 4b ustawy z dnia 7 lipca 1994 r. Prawo budowlane (tekst jednolity: Dz. U. z 2016 r. poz. 290 z późn. zm.) oraz § 14 ust 3 rozporządzenia Ministra Infrastruktury i Rozwoju z dnia 11 września 2014 r. w sprawie samodzielnych funkcji technicznych w budownictwie (Dz. U. 2014 r. poz. 1278) po ustaleniu, że zostały spełnione warunki w zakresie przygotowania zawodowego oraz po złożeniu egzaminu na uprawnienia budowlane z wynikiem pozytywnym

decyzją Okręgowej Komisji Kwalifikacyjnej WOIIB
otrzymuje

Pan
Maciej Kubiak

magister inżynier
kierunek: Inżynieria Środowiska
urodzony dnia 06 stycznia 1990 r. w Słupcy

UPRAWNIENIA BUDOWLANE
nr ewidencyjny WKP/0132/POOS/17

do projektowania bez ograniczeń
w specjalności instalacyjnej w zakresie sieci, instalacji i urządzeń cieplnych, wentylacyjnych, gazowych, wodociągowych i kanalizacyjnych

UZASADNIENIE

W związku z uwzględnieniem w całości żądania strony, na podstawie art. 107 § 4 K.p.a. odstępuje się od uzasadnienia decyzji. Zakres nadanych uprawnień budowlanych wskazano na odwrocie decyzji.

Pouczenie

1. Podstawą do wykonywania samodzielnych funkcji technicznych w budownictwie stanowi wpis do centralnego rejestru Głównego Inspektora Nadzoru Budowlanego oraz wpis na listę członków właściwej izby samorządu zawodowego.
2. Od niniejszej decyzji służy odwołanie do Krajowej Komisji Kwalifikacyjnej Polskiej Izby Inżynierów Budownictwa w Warszawie, za pośrednictwem Wielkopolskiej Okręgowej Izby Inżynierów Budownictwa w Poznaniu w terminie 14 dni od daty jej doręczenia.

Przewodniczący
Okręgowej Komisji Kwalifikacyjnej WOIIB

prof. dr hab. inż. Wiesław Buczkowski

Na podstawie art.12 ust.1 pkt 1 i 5 ustawy Prawo budowlane Pan Maciej Kubiak jest upoważniony w specjalności instalacyjnej w zakresie sieci, instalacji i urządzeń cieplnych, wentylacyjnych, gazowych, wodociągowych i kanalizacyjnych do:
- projektowania, sprawdzania projektów budowlanych w specjalności objętej niniejszymi uprawnieniami i sprawowania nadzoru autorskiego,
- sprawowania kontroli technicznej utrzymania obiektów budowlanych

bez ograniczeń.

Zgodnie z § 14 ust. 3 rozporządzenia Ministra Infrastruktury i Rozwoju z dnia 11 września 2014 r. w sprawie samodzielnych funkcji technicznych w budownictwie niniejsze uprawnienia upoważniają do projektowania obiektu budowlanego, takiego jak: sieci i instalacje cieplne, wentylacyjne, gazowe, wodociągowe i kanalizacyjne.

Na podstawie § 10 rozporządzenia Ministra Infrastruktury i Rozwoju z dnia 11 września 2014 r. w sprawie samodzielnych funkcji technicznych w budownictwie, uprawnienia budowlane do projektowania w odpowiedniej specjalności uprawniają do sporządzania projektu zagospodarowania działki lub terenu w zakresie danej specjalności.

Skład orzekający
Okręgowej Komisji Kwalifikacyjnej

Przewodniczący – prof. dr hab. inż. Wiesław Buczkowski:.....

Członek Komisji – dr inż. Andrzej Barczyński:.....

Członek Komisji – dr inż. Daniel Pawlicki:.....

Otrzymują:
1. Pan Maciej Kubiak
2. Okręgowa Rada Izby
3. Główny Inspektor Nadzoru Budowlanego
4. a/a

POLSKA IZBA INŻYNIERÓW BUDOWNICTWA

Zaświadczenie

o numerze weryfikacyjnym:

WKP-596-G1P-B55 *

Pan Maciej Kubiak o numerze ewidencyjnym WKP/IS/0182/17

adres zamieszkania

jest członkiem Wielkopolskiej Okręgowej Izby Inżynierów Budownictwa i posiada wymagane ubezpieczenie od odpowiedzialności cywilnej.

Niniejsze zaświadczenie jest ważne od 2022-07-01 do 2023-06-30.

Zaświadczenie zostało wygenerowane elektronicznie i opatrzone bezpiecznym podpisem elektronicznym weryfikowanym przy pomocy ważnego kwalifikowanego certyfikatu w dniu 2022-06-20 roku przez:

Andrzej Kulesa, Przewodniczący Rady Wielkopolskiej Okręgowej Izby Inżynierów Budownictwa.

(Zgodnie z art. 78^1 K.c.
§ 1. Do zachowania elektronicznej formy czynności prawnej wystarcza złożenie oświadczenia woli w postaci elektronicznej i opatrzenie go kwalifikowanym podpisem elektronicznym.
§ 2. Oświadczenie woli złożone w formie elektronicznej jest równoważne z oświadczeniem woli złożonym w formie pisemnej.)

WIELKOPOLSKA
OKRĘGOWA
IZBA
INŻYNIERÓW
BUDOWNICTWA

OKRĘGOWA KOMISJA KWALIFIKACYJNA
sygn. akt WOIIB-OKK-SP-SW-0054-0055-465/2018

Poznań, dnia 20 grudnia 2018 r.

DECYZJA

Na podstawie art. 24 ust. 1 pkt 2 ustawy z dnia 15 grudnia 2000 r. o samorządach zawodowych architektów oraz inżynierów budownictwa (tekst jednolity: Dz. U. z 2016 r. poz. 1725 z późn. zm.) i art. 12 ust. 1 pkt 1 i 2, art. 12 ust. 2, 3 i 4 oraz ust. 4c pkt 3, art.13 ust. 1 i 2, oraz ust. 3 i 4, art. 14 ust.1 pkt 4b ustawy z dnia 7 lipca 1994r. Prawo budowlane (tekst jednolity: Dz. U. z 2018 r. poz. 1202 z późn. zm.) oraz § 14 ust. 3 rozporządzenia Ministra Infrastruktury i Rozwoju z dnia 11 września 2014 r. w sprawie samodzielnych funkcji technicznych w budownictwie (Dz. U. z 2014 r. poz. 1278) po ustaleniu, że zostały spełnione warunki w zakresie przygotowania zawodowego oraz po złożeniu egzaminu na uprawnienia budowlane z wynikiem pozytywnym

Pan
Bartosz Andrzej Radomski

magister inżynier
kierunek: Inżynieria Środowiska
urodzony dnia 23 listopada 1990 r. Poznań
otrzymuje

UPRAWNIENIA BUDOWLANE
nr ewidencyjny WKP/0403/PWOS/18

do projektowania i do kierowania robotami budowlanymi bez ograniczeń w specjalności instalacyjnej w zakresie sieci, instalacji i urządzeń cieplnych, wentylacyjnych, gazowych, wodociągowych i kanalizacyjnych

UZASADNIENIE

W związku z uwzględnieniem w całości żądania strony, na podstawie art. 107 § 4 K.p.a. odstępuje się od uzasadnienia decyzji. Zakres nadanych uprawnień budowlanych wskazano na odwrocie decyzji.

Pouczenie

1. Podstawą do wykonywania samodzielnych funkcji technicznych w budownictwie stanowi wpis do centralnego rejestru Głównego Inspektora Nadzoru Budowlanego oraz wpis na listę członków właściwej Izby samorządu zawodowego.
2. Od niniejszej decyzji służy odwołanie do Krajowej Komisji Kwalifikacyjnej Polskiej Izby Inżynierów Budownictwa w Warszawie, za pośrednictwem Wielkopolskiej Okręgowej Komisji Kwalifikacyjnej Wielkopolskiej Okręgowej Izby Inżynierów Budownictwa w Poznaniu w terminie 14 dni od daty jej doręczenia.

Zgodnie z treścią art.127a ustawy Kodeks postępowania administracyjnego (tekst jednolity Dz. U. z 2018 r. poz. 2096 z późn. zm.):

§ 1. W trakcie biegu terminu do wniesienia odwołania strona może zrzec się prawa do wniesienia odwołania wobec organu administracji publicznej, który wydał decyzję.

§ 2. Z chwilą doręczenia organowi administracji publicznej oświadczenia o zrzeczeniu się prawa do wniesienia odwołania przez ostatnią ze stron postępowania, decyzja staje się ostateczna i prawomocna.

W przypadku złożenia przez stronę oświadczenia o zrzeczeniu się prawa do odwołania od decyzji (określonego w § 2) stronie nie przysługuje prawo do odwołania się ani skargi do sądu administracyjnego.

Przewodniczący
Okręgowej Komisji Kwalifikacyjnej WOIIB

prof. dr hab. inż. Wiesław Buczkowski

Na podstawie art.12 ust.1 pkt 1,2,3,4 i 5 oraz art. 13 ust.3 i 4 ustawy Prawo budowlane Pan Bartosz Andrzej Radomski jest upoważniony w specjalności instalacyjnej w zakresie sieci, instalacji i urządzeń cieplnych, wentylacyjnych, gazowych, wodociągowych i kanalizacyjnych do:

- projektowania, sprawdzania projektów budowlanych w specjalności objętej niniejszymi uprawnieniami i sprawowania nadzoru autorskiego,
- kierowania budową lub innymi robotami budowlanymi,
- kierowania wytwarzaniem konstrukcyjnych elementów budowlanych oraz nadzoru i kontroli technicznej wytwarzania tych elementów,
- wykonywania nadzoru inwestorskiego,
- sprawowania kontroli technicznej utrzymania obiektów budowlanych

bez ograniczeń.

Zgodnie z § 14 ust.3 rozporządzenia Ministra Infrastruktury i Rozwoju z dnia 11 września 2014 r. w sprawie samodzielnych funkcji technicznych w budownictwie niniejsze uprawnienia upoważniają do projektowania obiektu budowlanego i kierowania robotami budowlanymi związanymi z obiektem budowlanym takim jak: sieci i instalacje cieplne, wentylacyjne, gazowe, wodociągowe i kanalizacyjne.

Na podstawie § 10 rozporządzenia Ministra Infrastruktury i Rozwoju z dnia 11 września 2014 r. w sprawie samodzielnych funkcji technicznych w budownictwie, uprawnienia budowlane do projektowania w odpowiedniej specjalności uprawniają do sporządzania projektu zagospodarowania działki lub terenu, w zakresie tej specjalności.

Skład orzekający
Okręgowej Komisji Kwalifikacyjnej

Przewodniczący – prof. dr hab. inż. Wiesław Buczkowski:.....

Członek Komisji – mgr inż. Anna Gieczewska:.....

Członek Komisji – dr inż. Daniel Pawlicki:.....

Otrzymują:
1. Pan Bartosz Andrzej Radomski

2.Okręgowa Rada Izby
3.Główny Inspektor Nadzoru Budowlanego
4.a/a

POLSKA IZBA INŻYNIERÓW BUDOWNICTWA

Zaświadczenie

o numerze weryfikacyjnym:

WKP-4TH-V8P-7EN *

Pan Bartosz Andrzej Radomski o numerze ewidencyjnym WKP/IS/0049/19

adres zamieszkania

jest członkiem Wielkopolskiej Okręgowej Izby Inżynierów Budownictwa i posiada wymagane ubezpieczenie od odpowiedzialności cywilnej.

Niniejsze zaświadczenie jest ważne od 2022-04-01 do 2023-03-31.

Zaświadczenie zostało wygenerowane elektronicznie i opatrzone bezpiecznym podpisem elektronicznym weryfikowanym przy pomocy ważnego kwalifikowanego certyfikatu w dniu 2022-03-28 roku przez:

Jerzy Stroński, Przewodniczący Rady Wielkopolskiej Okręgowej Izby Inżynierów Budownictwa.

(Zgodnie art. 5 ust 2 ustawy z dnia 18 września 2001 r. o podpisie elektronicznym (Dz. U. 2001 Nr 130 poz. 1450) dane w postaci elektronicznej opatrzone bezpiecznym podpisem elektronicznym weryfikowanym przy pomocy ważnego kwalifikowanego certyfikatu są równoważne pod względem skutków prawnych dokumentom opatrzonym podpisami własnoręcznymi.)

* Weryfikację poprawności danych w niniejszym zaświadczeniu można sprawdzić za pomocą numeru weryfikacyjnego zaświadczenia na stronie Polskiej Izby Inżynierów Budownictwa www.piib.org.pl lub kontaktując się z biurem właściwej Okręgowej Izby Inżynierów Budownictwa.

OPIS TECHNICZNY

Opis techniczny

1. Inwestor.

Inwestorem budowy przepustu i przebudowy sieci wodociągowej w ul. Klonowej w Suchym Lesie jest Urząd Gminy Suchy Las, ul. Szkolna 13.

2. Podstawa opracowania.

Opracowanie sporządzono na podstawie następujących materiałów:

- Umowa Wykonawcy z Inwestorem,
- Mapy zasadnicze w skali 1:500, zaktualizowane po trasie projektowanych rurociągów,
- Wypisy z rejestru gruntów
- Miejscowy plan zagospodarowania przestrzennego,
- Uzgodnienie z zarządcami terenów i dróg,
- Wizje w terenie,
- Katalogi, literatura, normy, uzgodnienia robocze.

3. Cel i zakres opracowania.

Celem opracowania jest wykonanie projektu budowlanego budowy przepustu kanalizacji deszczowej pod ul. Klonową w Suchym Lesie oraz związanej z nim przebudowy odcinka sieci wodociągowej.

4. Lokalizacja inwestycji.

Inwestycja zlokalizowana będzie w obrębie ul. Klonowej w Suchym Lesie, gmina Suchy Las.

5. Informacja o obszarze oddziaływania obiektu

Oddziaływanie projektowanego przepustu oraz przebudowy sieci wodociągowej nie będzie wykraczało poza działki objęte zgłoszeniem.

5.1. Rodzaj i zasięg uciążliwości:

Planowana inwestycja nie spowoduje wzrostu emisji hałasu, pyłów, odorów. Przedsięwzięcie zalicza się do tzw. Inwestycji liniowej, której realizacja może spowodować

oddziaływanie na środowisko w różnych jego komponentach. Oddziaływanie to ogranicza się do najbliższego otoczenia trasy inwestycji liniowej. Ogólnie oddziaływanie na środowisko występujące w fazie realizacji jest chwilowe, nieciągłe, o niewielkim natężeniu i skoncentrowane wzdłuż trasy inwestycji. Wzrost emisji spalin z maszyn budowlanych nie przekroczy dopuszczalnych norm ze względu na charakter liniowy inwestycji i ciągłe przemieszczanie się frontu robót, a tym samym rozproszenie zanieczyszczeń z emisji spalin. Proces realizacji przedsięwzięcia pociągnąć może za sobą powstawanie odpadów, takich jak kawałki rur, wycinki z połączeń odgałęzień rur oraz nadmiar ziemi powstałej z wykopu. Odpady będą usuwane z miejsca powstawania i gromadzone w wyznaczonym miejscu (teren budowy lub baza wykonawcy), a następnie przekazywane odbiorcy odpadów.

5.2. Zakres obszaru ograniczonego użytkowania

Planowana budowa sieci nie spowoduje powstania obszaru ograniczonego użytkowania.

W trakcie budowy nie przewiduje się zajęcia sąsiednich nieruchomości, lokalizacja inwestycji ogranicza się do dysponowania terenem w zakresie działek objętych projektem budowlanym.

Zakres inwestycji obejmuje następujące działki: dz. 860/23, 860/38, obręb Suchy Las.

6. Uwagi końcowe.

1. O terminie wykonania wykopów powiadomić należy użytkowników przedmiotowego terenu i urządzeń podziemnych i nadziemnych.
2. Projektowane sieci należy wykonać zgodnie z niniejszym projektem, polskimi normami, normami branżowymi, obowiązującymi przepisami technicznymi, BHP i ppoż., instrukcją stosowania rur określoną przez producenta.
3. Warunki podane przez NK oraz inne uzgodnienia stanowią integralną część wytycznych wykonawczych.
4. Inwentaryzację geodezyjną powykonawczą Inwestor winien przedłożyć przy spisywaniu protokółu odbioru. Inwentaryzacja ta musi posiadać potwierdzenie zgłoszenia do ośrodka dokumentacji geodezyjnej i kartograficznej. Inwentaryzacji geodezyjnej powykonawczej musi zawierać wkreslone nowe uzbrojenie jak również musi być oznaczone jako nieczynne uzbrojenie odcięte ze wskazaniem miejsc odłaczenia tego uzbrojenia od czynnych systemów.

5. Wszystkie roboty należy wykonać zgodnie z obowiązującymi normami, sztuką inżynierską oraz przepisami BHP
6. W przypadku uszkodzenia lub naruszenia punktów geodyzyjnych należy je odtworzyć.
7. Przed przystapieniem do robót należy wystapić do zarządcy drogi z wnioskiem o zajęcie pasa drogowego.

Projektował:

mgr inż. Maciej Kubiak

mgr inż. Maciej Kubiak
Uprawnienia budowlane do projektowania
i kierowania robotami budowlanymi bez ograniczeń
w specjalności instalacyjno-inżynieryjnej
w zakresie sieci i instalacji sanitarnych
nr ewid. WKP/0132/POOS/17
WKP/0379/OWOS/16
tel. 784 960 065

CZĘŚĆ RYSUNKOWA

„OpenStreetMap - © OpenStreetMap (and) contributors, CC-BY-SA”

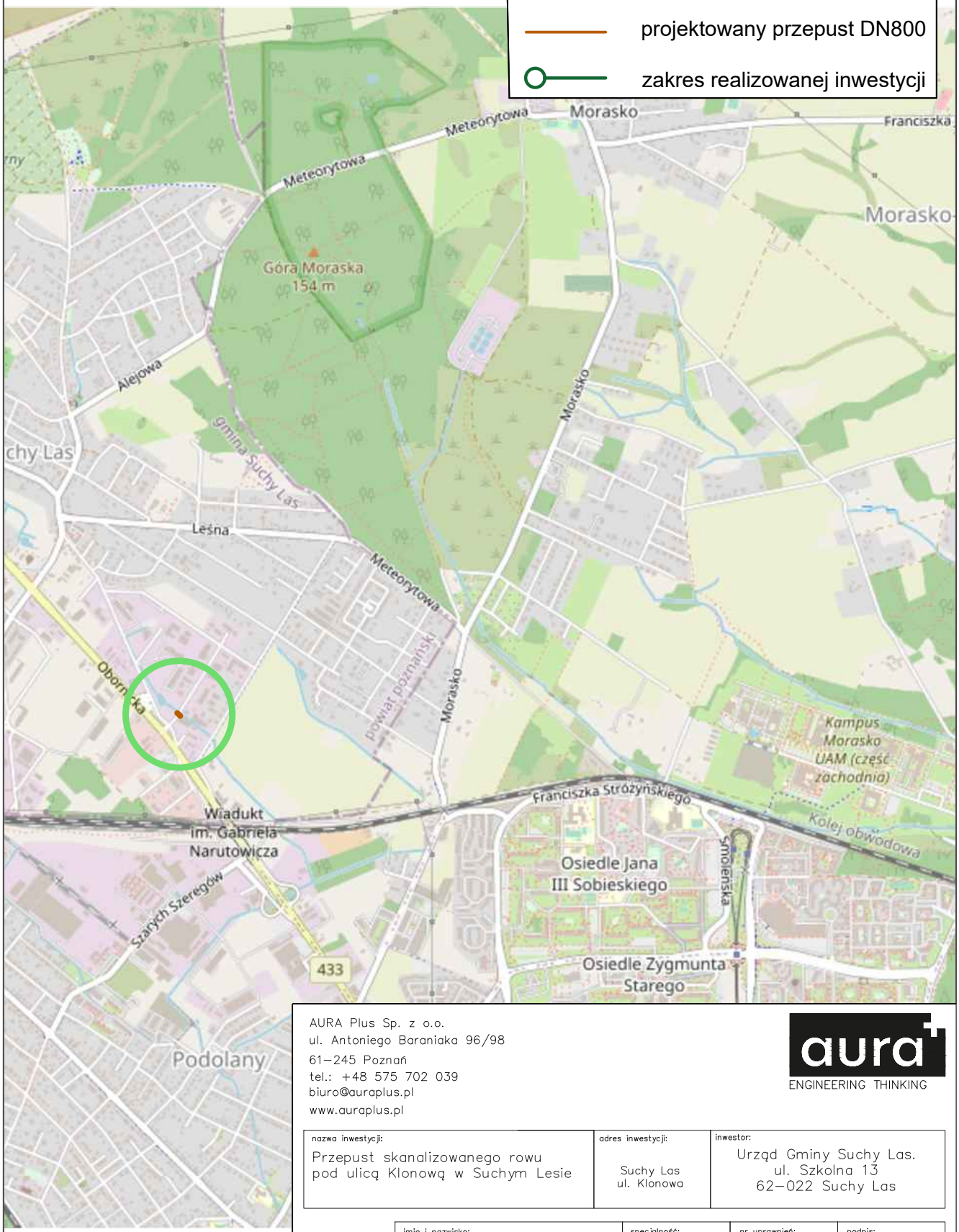

AURA Plus Sp. z o.o.
ul. Antoniego Baraniaka 96/98
61–245 Poznań
tel.: +48 575 702 039
biuro@auraplus.pl
www.auraplus.pl

aura
ENGINEERING THINKING

nazwa inwestycji:	adres inwestycji:	inwestor:
Przepust skanalizowanego rowu pod ulicą Klonową w Suchym Lesie	Suchy Las ul. Klonowa	Urząd Gminy Suchy Las. ul. Szkolna 13 62–022 Suchy Las

	imię i nazwisko:	specjalność:	nr uprawnień:	podpis:
projektant:	mgr inż. Maciej Kubiak	instalacje sanitarne	WKP/0132/POOS/17	
sprawdzający:	mgr inż. Bartosz Radomski	instalacje sanitarne	WKP/0403/PWOS/18	

tytuł rysunku:		
Mapa poglądowa		
branża: SANITARNA	faza: projekt budowlany	nr rysunku: IS.01
data: 09.2022	skala: –	

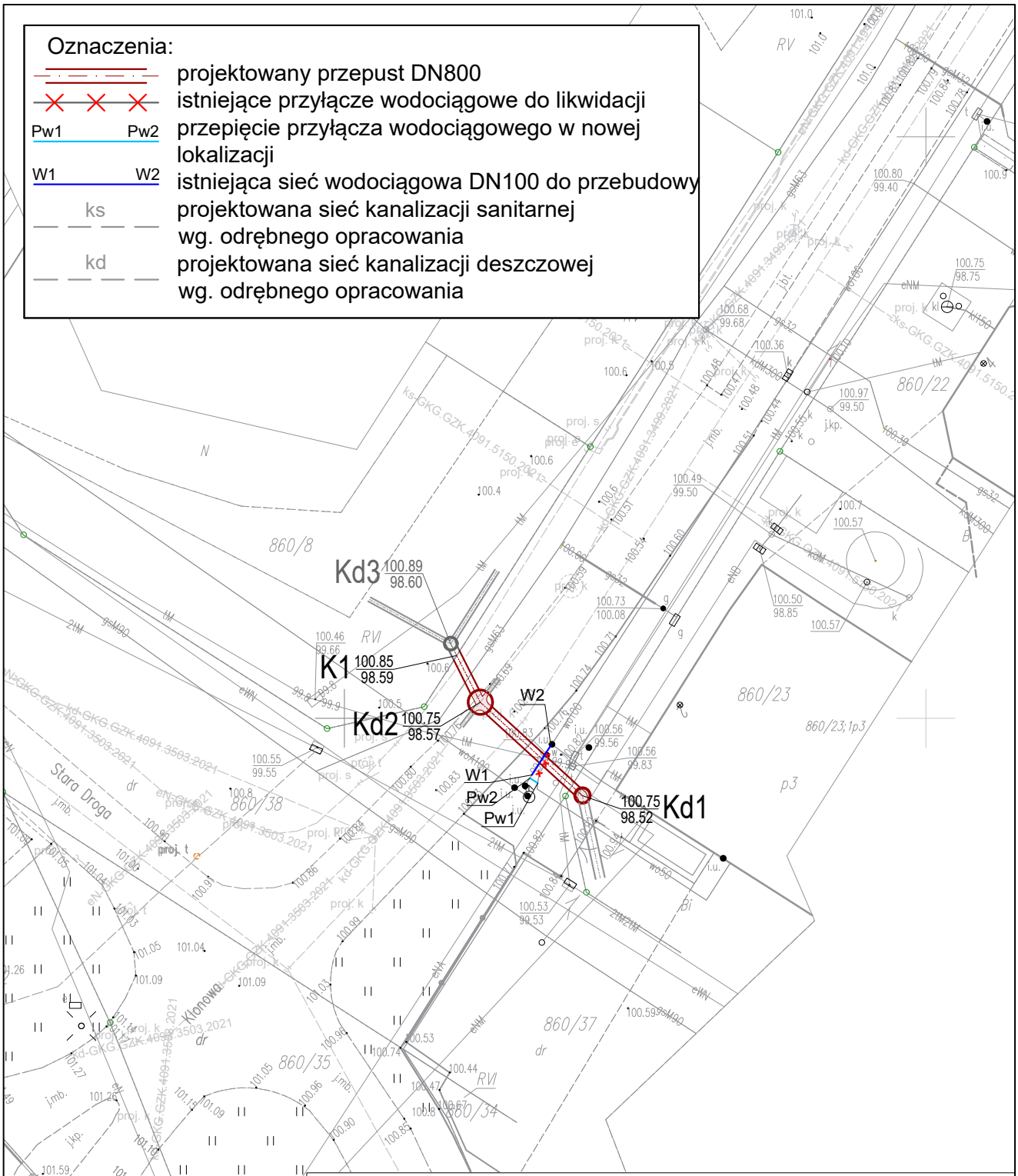

AURA Plus Sp. z o.o.
ul. Antoniego Baraniaka 96/98
61-245 Poznań
tel.: +48 575 702 039
biuro@auraplus.pl
www.auraplus.pl

aura
ENGINEERING THINKING

nazwa inwestycji:	adres inwestycji:	inwestor:
Przepust skanalizowanego rowu pod ulicą Klonową w Suchym Lesie	Suchy Las ul. Klonowa	Urząd Gminy Suchy Las. ul. Szkolna 13 62-022 Suchy Las

	imię i nazwisko:	specjalność:	nr uprawnień:	podpis:
projektant:	mgr inż. Maciej Kubiak	instalacje sanitarne	WKP/0132/POOS/17	
sprawdzający:	mgr inż. Bartosz Radomski	instalacje sanitarne	WKP/0403/PWOS/18	

tytuł rysunku:		
Projekt zagospodarowania terenu		
branża: SANITARNA	faza: projekt budowlany	nr rysunku: IS.02
data: 09.2022	skala: 1:500	

ENGINEERING THINKING

AURA Plus Sp. z o.o.
ul. Abpa Antoniego Baraniaka 96/98, 61-245 Poznań
tel.: +48 575 702 039 biuro@auraplus.pl www.auraplus.pl

PROJEKT BUDOWLANY

PROJEKT ARCHITEKTONICZNO-BUDOWLANY

DANE OPRACOWANIA

Temat	Projekt budowy przepustu kanalizacji deszczowej w ul. Klonowej w Suchym Lesie
Inwestor	Urząd Gminy Suchy Las ul. Szkolna 13 62-002 Suchy Las
Adres inwestycji	ul. Klonowa, dz. 860/23, 860/38, Suchy Las
Kategoria obiektu	XXVI
Branża	Instalacje sanitarne
Sygnatura	22.021
Data opracowania	Wrzesień 2022

AUTORZY PROJEKTU

Projektant	mgr inż. Maciej Kubiak	WKP/0132/POOS/17 DO PROJEKTOWANIA BEZ OGRANICZEŃ W SPECJALNOŚCI INSTALACYJNEJ W ZAKRESIE SIECI, INSTALACJI I URZĄDZEŃ CIEPLNYCH, WENTYLACYJNYCH, GAZOWYCH, WODOCIĄGOWYCH I KANALIZACYJNYCH	mgr inż. Maciej Kubiak Uprawnienia budowlane do projektowania i kierowania robotami budowlanymi bez ograniczeń w specjalności instalacyjno-inżynieryjnej w zakresie sieci i instalacji sanitarnych nr ewid. WKP/0132/POOS/17 WKP/0379/OWOS/16 tel. 784 960 065
Sprawdzający	dr inż. Bartosz Radomski	WKP/0403/PWOS/18 DO PROJEKTOWANIA I KIEROWANIA ROBOTAMI BUDOWLANYMI BEZ OGRANICZEŃ W SPECJALNOŚCI INSTALACYJNEJ W ZAKRESIE SIECI, INSTALACJI I URZĄDZEŃ CIEPLNYCH, WENTYLACYJNYCH, GAZOWYCH, WODOCIĄGOWYCH I KANALIZACYJNYCH	mgr inż. Bartosz Radomski Uprawnienia budowlane do projektowania i kierowania robotami budowlanymi bez ograniczeń w specjalności instalacyjnej w zakresie sieci, instalacji i urządzeń cieplnych wentylacyjnych, gazowych, wodociągowych i kanalizacyjnych nr ewid. WKP/0403/PWOS/18 tel. kom. +48 602 702 039

Spis treści

1. OPIS PROJEKTOWANYCH ROZWIĄZAŃ 3
2. PRZEPUST KANALIZACJI DESZCZOWEJ 3
3. STUDNIE NA SIECI KANALIZACJI DESZCZOWEJ 4
4. WSPÓŁRZĘDNE PUNKTÓW NA SIECI KANALIZACJI SANITARNEJ 5
5. PRZEBUDOWA SIECI WODOCIĄGOWEJ 5
6. WSPÓŁRZĘDNE WĘZŁÓW NA SIECI WODOCIĄGOWEJ 5

II. CZĘŚĆ RYSUNKOWA

Nr rys.	Tytuł	Skala
1	Profil podłużny przepustu	1:100/500

1. Opis projektowanych rozwiązań

Projektuje się nowy przepust pod ul. Klonową o średnicy DN800 oraz przebudowę kolidującej z nowym przepustem istniejącej sieci wodociągowej o średnicy DN100.

Przepust zlokalizowany został na wysokości działki 860/23 i ma połączenie z kanałem, który projektowany jest w ramach odrębnego opracowania na zlecenie Spółek Wodnych.

Budowę przepustu oraz przebudowę sieci zaplanowano metodą wykopu otwartego, obiekt zaliczono do I kategorii geotechnicznej, a warunki gruntowo-wodne uznano jako proste.

2. Przepust kanalizacji deszczowej

Projektuje się przepust kanalizacji deszczowej o średnicy Ø800x27,4mm z rur PP SN8 Lite. Dla rur PP należy stosować przejścia szczelne – tuleje PS osadzone w ścianie studni przez producenta studni.

Wytyczne materiałowe dla rur PP:

- bose końce rur i kształtek powinny być zakończone równo, prostopadle do ich osi i zukosowane
- kąt zukosowania powinien wynosić od 15 do 45 st. W stosunku do osi rury
- rury i kształtki muszą być barwione w masie
- dopuszcza się różne konstrukcje kielichów przeznaczonych do łączenia za pomocą uszczelki/pierścienia z elastomeru zapewniające całkowite uszczelnienie połączenia
- połączenia kielichowo – uszczelkowe muszą zapewnić szczelność minimum 0,5 bara
- cechowanie rur i kształtek powinno się wykonać bezpośrednio na elemencie, nadrukowując je lub wytłaczając w sposób trwały i wyraźny, tak aby czytelność była zachowana podczas całego okresu przechowywania, transportu. Cechowanie elementów nie powinno powodować pęknięć lub innych defektów powierzchni, niekorzystnie wpływać na jakość i wytrzymałość rur i kształtek.

Projektowany przepust usytuowany jest na głębokości 2,18-2,26m.

Długość projektowanego przepustu DN800 wynosi **15,61m.**

3. Studnie na sieci kanalizacji deszczowej

Studnie rewizyjne należy wykonać z elementów prefabrykowanych i wyposażonych w gotowe koryta przepływowe o wysokości równej średnicy kanału. Do łączenia kręgów należy stosować uszczelki odporne na agresywne działanie ścieków odporności 4,0 ≤ pH ≤ 10,0.

Zaprojektowano studzienki inspekcyjne średnicy wewnętrznej DN1200.

W studniach należy fabrycznie zamontować co 25 cm do 30 cm stopnie złazowe (klamry) w odległości 15 cm od ściany studzienki. Stopnie z prętów stalowych długości L=30cm w tworzywowej otulinie antypoślizgowej w układzie drabinowym. Stopnie złazowe mają spełniać wymogi normy DIN 1212E. W zwężce studni ok. 10 cm pod włazem i w odległości 7 cm od ściany należy zamontować poręcz chwytną wykonaną z pręta stalowego pokrytego tworzywem o strukturze antypoślizgowej o średnicy 30mm.

Studnie należy przykryć włazami kanałowymi żeliwnymi nieklawiszującymi, z wkładką gumową, wentylowanymi z betonowym wypełnieniem pokryw, z betonu klasy C35/45, o średnicy Ø600 mm, korpus z żeliwa o wysokości min. 140mm, klasy D400. Rama oraz pokrywa powinna być mechanicznie obrabiana – przetłaczana. Włazy wykonać na pierścieniu odciążającym. W terenie o nawierzchni nieutwardzonej, włazy kanałowe należy obetonować wraz z pierścieniem betonowym, o średnicy kręgu betonowego i wysokości kręgu zwężkowego (beton min. klasy C16/20). Spocznik w dnie powinien być wykonany "antypoślizgowo" dla zachowania bezpieczeństwa pracy ludzi konserwujących daną studnię.

Przejścia rur przez ścianę studni muszą posiadać oryginalne pierścienie uszczelniające odpowiednie do materiału, z którego wykonane są rury.

Do produkcji studni musi być stosowany beton o cechach:

- klasy minimum C35/45 o w/c ≤ 0,45
- cement siarczanoodporny CEM III A 42,5 lub HSR 42,5 w ilości 360kg/m³,
- kruszywa grube łamane bazaltowe,
- mrozoodporność F150
- nasiąkliwość max 5%
- wodoszczelność W10

Studnie należy posadowić na wypoziomowanej płycie żelbetowej z betonu klasy C12/15, grubości 10 - 15 cm i zagęszczonej podsypce piaskowej grubości 15 cm. Płyta musi być minimum o 0,1 m większa od średnicy zewnętrznej studni.

W studni Kd1 zlokalizowanej na działce 860/23 należy przewidzieć otwór pod docelowe włączenie kanału przewidzianego w koncepcji opracowanej w marcu 2020r. przez firmę AREQ Arkadiusz Kaliski. Dodatkowy otwór należy zaślepić korkiem. Dodatkowo na granicy działek 860/38 oraz 860/8 projektowany kanał również należy zaślepić pod docelową rozbudowę wg. z powyższej koncepcji.

W studni Kd2 należy przewidzieć otwory pod projektowaną sieć kanalizacji deszczowej w ramach projektu budowy układu drogowego ul. Klonowej.

4. Współrzędne punktów na sieci kanalizacji sanitarnej

Lp.	Nr węzła	X	Y
1	K1	5815605.40	6424259.66
2	Kd2	5815601.38	6424261.68
3	Kd1	5815593.37	6424270.45

5. Przebudowa sieci wodociągowej

Projektuje przebudowę istniejącej sieci wodociągowej Ø110 wykonanej z rur PVC na odcinku oznaczonym na projekcie zagospodarowania terenu oraz profilu podłużnym jako W1-W2. Przebudowę sieci należy wykonać z rur PE PN10 SDR17 o średnicy Ø125x7,4mm. Połączenia elementów przebudowanej sieci wykonać jako zgrzewane.

Projektuje się przebudowę odcinka sieci o długości ok 3,0m.

Przy załamaniach sieci wykonać bloki oporowe z betonu C16/20 oparte o grunt rodzimy zgodnie ze schematem przebudowy. W razie konieczności, przestrzeń pomiędzy blokiem oporowym a ścianą wykopu wypełnić chudym betonem. Dla kształtek miejsce styku z betonem zabezpieczyć taśmą z folii LDPE.

6. Współrzędne węzłów na sieci wodociągowej

Lp.	PZ	X	Y
1	W1	5815595.15	6424266.13
2	W2	5815597.67	6424267.76

Projektował:

mgr inż. Maciej Kubiak

mgr inż. Maciej Kubiak
Uprawnienia budowlane do projektowania
i kierowania robotami budowlanymi bez ograniczeń
w specjalności instalacyjno-inżynieryjnej
w zakresie sieci i instalacji sanitarnych
nr ewid. WKP/0132/POOS/17
WKP/0379/OWOS/16
tel. 784 960 065

CZĘŚĆ RYSUNKOWA

ul. Klonowa

odcinek poza zakresem opracowania

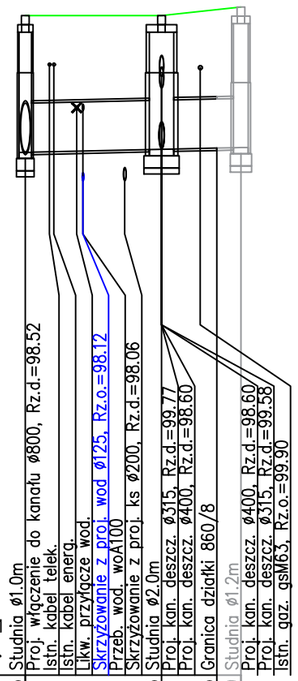

1:100

1:500

OZNACZENIE PROFILU: Kd1

POZIOM PORÓWNAWCZY 90.00 m n.p.m.

RZĘDNA TERENU ISTN.	100.75		100.75		100.85	100.89	100.60
RZĘDNA DNA KANAŁU	98.52		98.57		98.59	98.60	98.60
ZAGŁĘBIENIE DNA KANAŁU	2.23		2.18		2.26	2.29	2.29
SPADKI, DŁUGOŚCI		0.46% / 15.61m					
ŚREDNICA, MATERIAŁ		ø800 L=15.61m					
ODLEGŁOŚCI	0.00	11.11	11.11	4.50	15.61	17.58	1.97
HEKTOMETRY	Kd1		Kd2		K1	Kd3	

0

P.S.I./EPI-Graf, Generator rysunkowy Profil Koordynator 8.0

AURA Plus Sp. z o.o.
ul. Antoniego Baraniaka 96/98
61-245 Poznań
tel.: +48 575 702 039
biuro@auraplus.pl
www.auraplus.pl

aura ENGINEERING THINKING

nazwa inwestycji:	adres inwestycji:	inwestor:
Projekt przebudowy sieci wodociągowej wraz z przyłączem wodociągowym w ul. Klonowej w Suchym Lesie	ul. Klonowa Suchy Las	Urzęd Gminy Suchy Las ul. Szkolna 13 62-002 Suchy Las

	imię i nazwisko:	specjalność:	nr uprawnień:	podpis:
projektant:	mgr inż. Maciej Kubiak	instalacje sanitarne	WKP/0132/POOS/17	
sprawdzający:	dr inż. Bartosz Radomski	instalacje sanitarne	WKP/0403/PWOS/18	

tytuł rysunku: Profil podłużny przepustu z przebudową sieci wodociągowej

branża:	faza:	nr rysunku:
SANITARNA	projekt budowlany	IS.01

data:	sygnatura:	skala:
09.2022	22.021	1:100/1:500

ENGINEERING THINKING

AURA Plus Sp. z o.o.
ul. Abpa Antoniego Baraniaka 96/98, 61-245 Poznań
tel.: +48 575 702 039 biuro@auraplus.pl www.auraplus.pl

PROJEKT BUDOWLANY

OPINIE, DECYZJE, UZGODNIENIA

DANE OPRACOWANIA

Temat	Projekt budowy przepustu kanalizacji deszczowej w ul. Klonowej w Suchym Lesie
Inwestor	Urząd Gminy Suchy Las ul. Szkolna 13 62-002 Suchy Las
Adres inwestycji	ul. Klonowa, dz. 860/23, 860/38, Suchy Las
Kategoria obiektu	XXVI
Branża	Instalacje sanitarne
Sygnatura	22.021
Data opracowania	Wrzesień 2022

AUTORZY PROJEKTU

Projektant	mgr inż. Maciej Kubiak	WKP/0132/POOS/17 DO PROJEKTOWANIA BEZ OGRANICZEŃ W SPECJALNOŚCI INSTALACYJNEJ W ZAKRESIE SIECI, INSTALACJI I URZĄDZEŃ CIEPLNYCH, WENTYLACYJNYCH, GAZOWYCH, WODOCIĄGOWYCH I KANALIZACYJNYCH	mgr inż. Maciej Kubiak Uprawnienia budowlane do projektowania i kierowania robotami budowlanymi bez ograniczeń w specjalności instalacyjno-inżynieryjnej w zakresie sieci, instalacji sanitarnych nr ewid. WKP/0132/POOS/17 WKP/0379/OWOS/16 tel. 784 960 065
Sprawdzający	dr inż. Bartosz Radomski	WKP/0403/PWOS/18 DO PROJEKTOWANIA I KIEROWANIA ROBOTAMI BUDOWLANYMI BEZ OGRANICZEŃ W SPECJALNOŚCI INSTALACYJNEJ W ZAKRESIE SIECI, INSTALACJI I URZĄDZEŃ CIEPLNYCH, WENTYLACYJNYCH, GAZOWYCH, WODOCIĄGOWYCH I KANALIZACYJNYCH	mgr inż. Bartosz Radomski Uprawnienia budowlane do projektowania i kierowania robotami budowlanymi bez ograniczeń w specjalności instalacyjnej w zakresie sieci, instalacji i urządzeń cieplnych wentylacyjnych, gazowych, wodociągowych i kanalizacyjnych nr ewid. WKP/0403/PWOS/18 tel. kom. +48 602 702 039

OPINIE, DECYZJE, UZGODNIENIA

1. Decyzja Wójta Gminy Suchy Las, pismo nr RK.7230.4.122.2022 z dnia 21.06.2022r.
2. Miejscowy Plan Zagospodarowania Przestrzennego – uchwała nr LI/488/01 z dnia 13 grudnia 2001r.
3. Informacja dotycząca bezpieczeństwa i ochrony zdrowia.

Załącznik 1

Urząd Gminy Suchy Las

Suchy Las, dnia 21 czerwca 2022 r.

RK.7230.4.122.2022

Na podstawie art. 39 *ustawy z dnia 21 marca 1985 r. o drogach publicznych* (Dz.U.2021.1376 – ze zm.) oraz art. 104 ustawy z dnia 14 czerwca 1960 r. *Kodeks Postępowania Administracyjnego* (Dz.U.2021.735 – ze zm.)

po rozpatrzeniu wniosku **Aura Plus sp. z o.o., ul. Baraniaka 96/98, 61-245 Poznań**

Wójt Gminy Suchy Las wydaje

DECYZJĘ ADMINISTRACYJNĄ

na lokalizację **przepustu dn 800, przebudowanego odcinka sieci wodociągowej w m. Suchy Las, ul. Klonowa,** dz. o nr ewid. **860/38** z przebiegiem wyznaczonym na dołączonej do decyzji mapie zasadniczej, z uwzględnieniem następujących warunków:

1. Wykopy na czas wykonywania robót powinny być wąskoprzestrzenne, grunt wymienić i odpowiednio zagęścić do wskaźnika zagęszczenia min. 0,98;
2. Pobocze wyprofilować i zagęścić do wskaźnika zagęszczenia min. 0,96;
3. Wykonać i uzgodnić projekt odtworzenia nawierzchni bitumicznej ul. Klonowej;
4. Z uwagi na wykonywanie robót w jezdni ul. Klonowej należy wykonać i zatwierdzić projekt tymczasowej organizacji ruchu;
5. Po wykonaniu robót zajmowany pas drogowy uporządkować, wymieniając uszkodzone elementy na nowe;
6. Prace wykonać zgodnie z polskim normami i przepisami szczegółowymi oraz przy zapewnieniu odpowiednich warunków bezpieczeństwa w stosunku do uczestników ruchu.

UZASADNIENIE

Na podstawie art. 107 K.P.A. odstępuje się od uzasadnienia decyzji, bowiem w całości uwzględnia ona żądania strony.

POUCZENIE

1. Od niniejszej decyzji służy Stronie odwołanie do Samorządowego Kolegium Odwoławczego w Poznaniu, za pośrednictwem Wójta Gminy Suchy Las w terminie 14 dni od dnia jej doręczenia. W trakcie biegu terminu do wniesienia odwołania Strona może zrzec się prawa do wniesienia odwołania wobec Wójta Gminy Suchy Las. Z dniem doręczenia Wójtowi Gminy Suchy Las oświadczenia o zrzeczeniu się prawa do wniesienia odwołania przez Stronę postępowania, decyzja staje się ostateczna i prawomocna.
2. Zgodnie z art. 28 i art. 30 ustawy *prawo budowlane*, Inwestor przed rozpoczęciem prac budowlanych powinien uzyskać pozwolenie na budowę lub zgłosić budowę właściwemu Organowi.
3. Zgodnie z art. 39 ustawy o drogach publicznych obowiązkiem Inwestora jest uzyskania na etapie wykonawstwa, w Urzędzie Gminy decyzji na prowadzenie robót w pasie drogowym i umieszczenia urządzenia obcego w pasie drogowym, oraz przed uzyskaniem pozwolenia na budowę, uzgodnienia z zarządcą drogi, projektu budowlanego obiektu lub urządzenia.
4. Do decyzji o której mowa powyżej, należy dołączyć zatwierdzony projekt organizacji ruchu, jeżeli zajęcie pasa drogowego wpływa na ruch drogowy lub ogranicza widoczność na drodze albo powoduje wprowadzenie zmian w istniejącej organizacji ruchu pojazdów lub pieszych.
5. W przypadku, gdy przepust o którym mowa w sentencji decyzji spowoduje kolizję podczas budowy, przebudowy lub remontu drogi, zostanie przełożony na koszt właściciela na warunkach określonych w *ustawie o drogach publicznych*.

Z up. Wójta Gminy
Martin Buliński
Z-ca Wójta Gminy

załącznik:
mapa zasadnicza z przebiegiem przepustu i przebudowywanej

otrzymują:
1. pełnomocnik
2. RK a/a

Zwolniony z opłaty skarbowej
Ustawa o opłacie skarbowej (Dz. U. 2020.1546 ze z m.).Część III ust. 44 kol. 4, pkt. 9, Załącznik do ustawy

Sprawę prowadzi: Kacper Tymek, pok. 105, tel. (0-61) 8 926 533, e-mail: k.tymek@suchylas.pl

Oznaczenia:

- projektowany przepust DN800
- istniejące przyłącze wodociągowe do likwidacji
- Pw1 — Pw2: przepięcie przyłącza wodociągowego w nowej lokalizacji
- W1 — W2: istniejąca sieć wodociągowa DN100 do przebudowy
- ks: projektowana sieć kanalizacji sanitarnej wg. odrębnego opracowania
- kd: projektowana sieć kanalizacji deszczowej wg. odrębnego opracowania

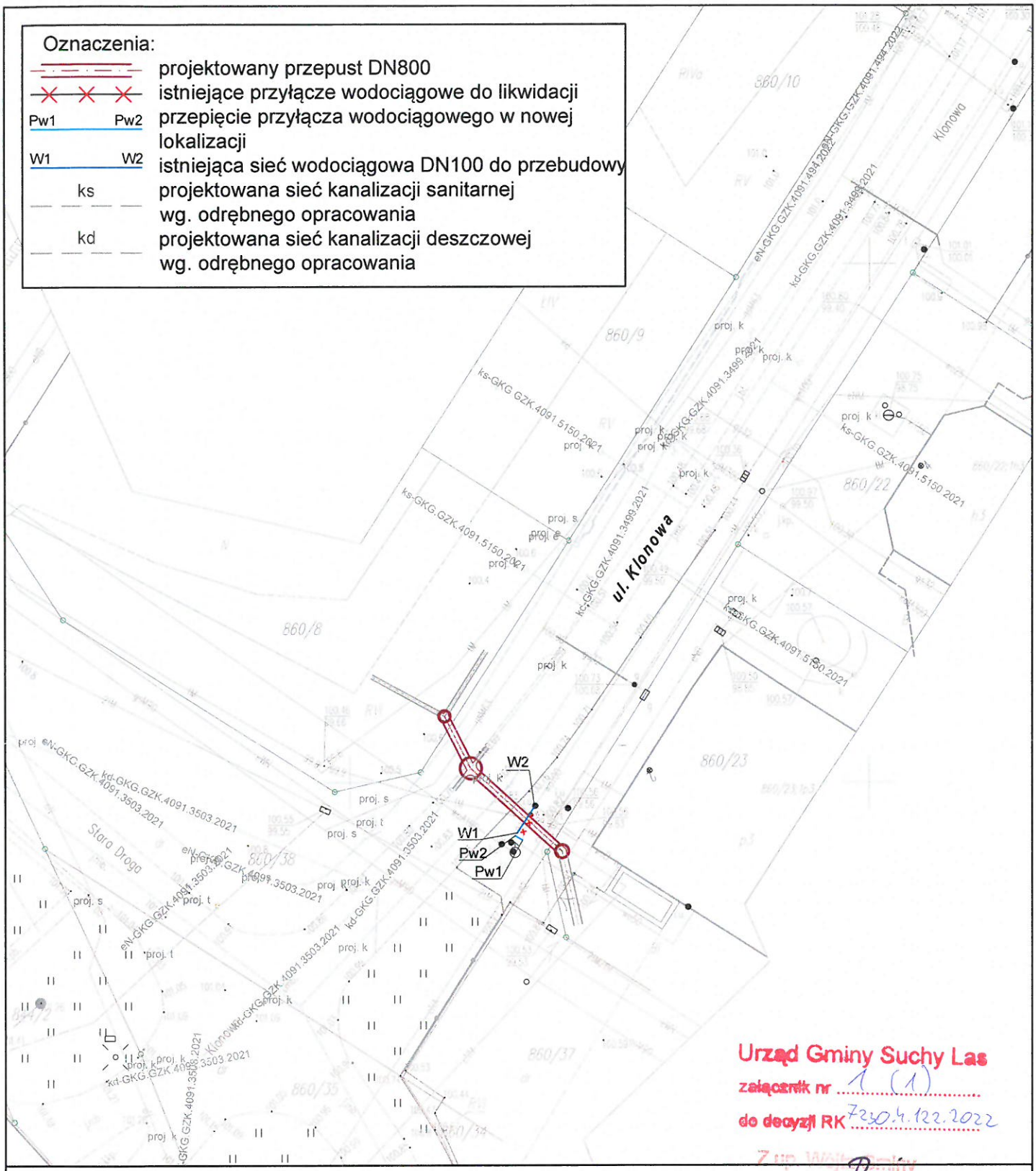

Urząd Gminy Suchy Las
załącznik nr 1 (1)
do decyzji RK 7230.4.122.2022

Z up. Wójta Gminy
Marcin Goliński
Zastępca Wójta Gminy

Sekcja A – arkusz 7/7

MAPA DO CELÓW PROJEKTOWYCH		
Oznaczenie kancelaryjne zgłoszenia pracy		GKG.GZZ.4071.145.18.2020
	Miejscowość:	SUCHY LAS
Jednostka ewidencyjna	identyfikator:	302115_2
	nazwa:	Suchy Las
Obręb ewidencyjny	identyfikator:	0004
	nazwa:	Suchy Las
Skala mapy 1:500	podział sekcyjny:	opisano na mapie
Nazwa układu współrzędnych osnowy geodezyjnej	prostokątnych płaskich:	PL-2000 (6)
	układ wysokości:	Amsterdam 55
Oznacz. granic obszaru, który był przedmiotem aktualizacji		

Służebnościach gruntowe mające wpływ na zagospodarowanie gruntów, zlokalizowanych w granicach projektowanej inwestycji	Nie ustalono występowania obciążeń nieruchomości służebnościami gruntowymi w zasięgu opracowania.
Kontur opisu, który nie jest ujawniony w bazie danych ewidencji EGiB i mapie zasadniczej.	
Data opracowania mapy:	04.06.2021 r.

..... Nazwa / imię i nazwisko wykonawcy / podpis osoby reprezentującej wykonawcę

Ryszard Serowik upr. nr 11594
Imię i nazwisko, nr uprawnień i podpis geodety uprawnionego, który opracował mapę

a) Obowiązek dostosowania realizowanych elementów zagospodarowania skalą, jakością i charakterem do pełnionych funkcji, krajobrazu, architektury, istniejącego i planowanego otoczenia.
b) Sposób zagospodarowania nieruchomości nie może ograniczać i uniemożliwiać zgodnego z prawem dysponowania sąsiednimi posesjami.

2. Zabronione jest sytuowanie wszelkich obiektów budowlanych i urządzeń tymczasowych, które nie są ściśle związane lub kolidują z planowaną podstawową funkcją terenu.
3. Zakazuje się realizowania zabudowy substandardowej, a istniejąca o tym charakterze winna być likwidowana lub modernizowana.
4. Przestrzenie publiczne należy wyposażyć w obiekty małej architektury oraz zieleń towarzyszącą.

ROZDZIAŁ III
Przepisy końcowe

§12

Ustala się 20% stawkę, o której mowa wart. 36 ust. 3, służącą naliczeniu jednorazowej opłaty z tytułu wzrostu wartości nieruchomości określoną przy uwzględnieniu przeznaczenia terenu, w związku z uchwaleniem planu.

§13

Na obszarze określonym w §1 tracą moc ustalenia miejscowego planu ogólnego zagospodarowania przestrzennego Gminy Komorniki uchwalonego uchwałą Gminnej Rady Narodowej w Komornikach Nr XIII/46/85 z dnia 23.12.1985 r. i uchwałą Nr XIX/ /67/86 z dnia 15.12.1986 r. (Dziennik Urzędowy Województwa Poznańskiego Nr 1 z 1987 r., poz. 1 i 19) i zaktualizowanym uchwałą Rady Gminy Komorniki dnia 29.09.1992 r. Nr XXV/31/ /92 (Dziennik Urzędowy Województwa Poznańskiego Nr 15 z 1992 r., poz. 133).

§14

Wykonanie uchwały powierza się Zarządowi Gminy Komorniki.

§15

Uchwała wchodzi w życie po upływie 14 dni od daty jej ogłoszenia w Dzienniku Urzędowym Województwa Wielkopolskiego.

Przewodniczący
Rady Gminy
(–) mgr Kazimierz Sowa

179

UCHWAŁA Nr LI/488/01 RADY GMINY SUCHY LAS

z dnia 13 grudnia 2001 r.

w sprawie uchwalenia zmiany miejscowego planu szczegółowego zagospodarowania przestrzennego Suchego Lasu, rejon ul. Leśnej i Sprzecznej, na terenie działek o nr ewid.: 860/23, 860/24, 860/25 oraz części działek o nr ewid.: 860/26, 843/11 i 844/2

Na podstawie art. 18 ust. 2 pkt 5 i art. 40 ust. 1 ustawy z dnia 8 marca 1990 r. o samorządzie gminnym (Dz.U. z 1996 r. Nr 13, poz. 74 z późn.zm.) oraz art. 26 ustawy z dnia 7 lipca 1994 r. o zagospodarowaniu przestrzennym (tekst jednolity Dz.U. z 1996 r. Nr 15, poz. 139 z późn.zm.), Rada Gminy Suchy Las uchwala, co następuje:

§1

Uchwala się zmianę miejscowego planu szczegółowego zagospodarowania przestrzennego Suchego Lasu, rejon ul. Leśnej i Sprzecznej, na terenie działek o nr ewid.: 860/23, 860/24, 860/25 oraz części działek o nr ewid.: 860/26, 843/11 i 844/2, zwany dalej planem.

ROZDZIAŁ I
Przepisy ogólne

§2

Niniejsza uchwała obowiązuje na obszarze Suchego Lasu, rejon ul. Leśnej i Sprzecznej, którego granice określa rysunek planu, będący jej integralna częścią, zatytułowany: „Zmiana miejscowego planu szczegółowego zagospodarowania przestrzennego Suchego Lasu, rejon ul. Leśnej i Sprzecznej, na terenie działek o nr ewid.: 860/23, 860/24, 860/25 oraz części działek o nr ewid. 860/26, 843/11 i 844/2", opracowany w skali 1:500.

§3

1. Celem regulacji zawartych w ustaleniach planu jest:
   – wyznaczenie nowych funkcji dla terenów objętych planem,
   – umożliwienie pełnienia nowych funkcji przy jednoczesnej ochronie interesów publicznych i lokalnych,
   – wyznaczenie przebiegu nowych ulic wynikających z nowego sposobu zagospodarowania terenu,
   – ochrona interesów publicznych i lokalnych w zakresie ochrony środowiska przyrodniczego i kulturowego.
2. Przedmiotem ustaleń planu są:
   a) tereny usług nauki i edukacji oraz innych usług związanych z funkcją podstawową, oznaczone na rysunku planu symbolem: UN, U,

b) tereny komunikacji, oznaczone na rysunku planu symbolami: KD, KK, KS, KPJ,
c) tereny zieleni izolacyjnej, oznaczone na rysunku planu symbolem: ZI.

ROZDZIAŁ II
Przepisy szczegółowe

§4

Dla terenu usług nauki oraz usług związanych z funkcją nauki (UN, U) ustala się:
1) lokalizację usług nauki i edukacji oraz innych usług, w szczególności usług handlu, gastronomii, kultury, rekreacji, administracji związanych z funkcją podstawową,
2) dopuszcza się modernizacje, adaptacje oraz przebudowy istniejących obiektów dla potrzeb prowadzenia działalności określonej w p. 1,
3) dopuszcza się nadbudowę istniejącego budynku o jedną kondygnację,
4) zaleca się stosowanie dachów płaskich lub pochyłych o kącie pochylenia połaci dachowych do 30°,
5) maksymalna wysokość budynku głównego: do 15,0 m od poziomu terenu do najwyższego punktu dachu,
6) maksymalna wysokość towarzyszących budynków gospodarczych – adaptowanych:
do 7,0 m od poziomu terenu do najwyższego punktu dachu tych budynków,
7) nieprzekraczalna linia zabudowy – zgodnie z rysunkiem planu,
8) zezwala się na realizacje wyłącznie takich elementów budynku, jak: klatki schodowe, balkony, windy, loggie przed linią zabudowy, nie bliżej jednak niż 4 m od granicy z ulicami publicznymi, o ile nie będzie to sprzeczne z przepisami szczególnymi,
9) obiekt składu celnego zlokalizowany na terenie działki 860/25 przeznacza się do rozbiórki,
10) minimalna powierzchnia zieleni – 20% powierzchni działki,
11) ogrodzenie o maksymalnej wysokości 1,5 m, ażurowe w min. 25% powierzchni między słupami.

§5

1. Wyznacza się:
   1) tereny komunikacji (KS), dla których ustala się lokalizację parkingu; zaleca się realizację parkingu z zielenią towarzyszącą,
   2) tereny komunikacji (KK), dla których ustala się:
      a) rezerwę terenu pod przebudowę włączenia ul. Stara Droga do drogi krajowej nr 11 oraz z budową dróg obsługujących (zgodnie z koncepcją programową przebudowy drogi krajowej nr 11 w gminie Suchy Las opracowaną przez Transprojekt Poznań w maju 2000 r.),
      b) włączenie w ciąg drogi krajowej nr 11 może następować tylko jako prawoskręt; dla jadących w kierunku Poznania ustala się włączenie bezkolizyjne pod wiaduktem Obornickim,
      c) do czasu realizacji nowego układu drogowego utrzymuje się dotychczasowe rozwiązania komunikacyjne,
   3) ulicę dojazdową (KD), ul. Klonowa – o szerokości w istniejących liniach rozgraniczających,
   4) zjazd publiczny (KPJ) – o szerokości 4,5 m.
2. Tereny komunikacji stanowią przestrzeń do realizacji urządzeń podziemnych.

§6

Dla terenów zieleni izolacyjnej (ZI) zaleca się wprowadzenie nowych nasadzeń – zgodnie z warunkami siedliskowymi, z zastosowaniem wielopiętrowej struktury i różnorodności gatunkowej.

§7

1. Ustala się obowiązek wykonania pełnego uzbrojenia obszaru w podstawową sieć infrastruktury technicznej powiązaną z istniejącym systemem gminnym:
   a) zaopatrzenie w wodę – z istniejącej gminnej sieci wodociągowej,
   b) odprowadzenie ścieków bytowo-socjalnych – docelowo do kanalizacji sanitarnej; tymczasowo dopuszcza się odprowadzanie ścieków do istniejącego zbiornika bezodpływowego z zapewnieniem jego szczelności; zezwala się na realizację dodatkowego zbiornika bezodpływowego na terenie oznaczonym symbolem KS, zlokalizowanego w taki sposób, by nie ograniczać funkcji parkingowej oraz nie naruszać przepisów szczególnych,
   c) odprowadzanie wód deszczowych – do rurociągu Ø 300 mm na rowie melioracji szczegółowej „Wa-10-2-1a", po uzyskaniu pozwolenia wodnoprawnego,
   d) zasilanie w energię elektryczną z istniejącej stacji transformatorowej,
   e) zaopatrzenie w gaz – zasilanie z istniejącej sieci gminnej,
   f) sieć telefoniczna – skablowana podziemna.
2. Ustala się gromadzenie odpadów bytowych w pojemnikach zlokalizowanych na terenie posesji.
3. Zaleca się stosowanie do celów grzewczych paliw gazowych i płynnych lub nowoczesnego ogrzewania elektrycznego.
4. Podstawę realizacji uzbrojenia technicznego będą projekty branżowe.

§8

Na terenie objętym zmianą planu wprowadza się następujące zakazy:
1) zakaz prowadzenia działalności gospodarczej o charakterze przedsięwzięć mogących znacząco oddziaływać na środowisko, określonych w art. 51 ust. 1, 2 ustawy z dnia 27 kwietnia 2001 r. Prawo ochrony środowiska (Dz.U. z 2001 r. Nr 62, poz. 627), które do czasu ukazania się nowego rozporządzenia należy rozumieć odpowiednio jako inwestycje szczególnie szkodliwe dla środowiska i zdrowia ludzi oraz inwestycje mogące pogorszyć stan środowiska zgodnie z rozporządzeniem Ministra Ochrony Środowiska, Zasobów Naturalnych i Leśnictwa z dnia 14 lipca 1998 r. (Dz.U. z 1998 r. Nr 93, poz. 589),
2) zakaz lokalizowania wysypisk, wyrobisk, wylewisk, składowisk odpadów technologicznych.

ROZDZIAŁ III
Przepisy końcowe

§9

Zgodnie z art. 10 ust. 3 ustawy z dnia 7 lipca 1994 r. o zagospodarowaniu przestrzennym dla terenów o nowych funkcjach

ZMIANA MIEJSCOWEGO PLANU SZCZEGÓŁOWEGO ZAGOSPODAROWANIA PRZESTRZENNEGO SUCHEGO LASU REJON UL. POLNEJ I SPRZECZNEJ, TEREN DZIAŁEK O nr ewid.: 860/23, 860/24 860/25 ORAZ CZĘŚCI DZIAŁEK O nr ewid.: 860/26, 843/11, 844/2

skala 1: 500

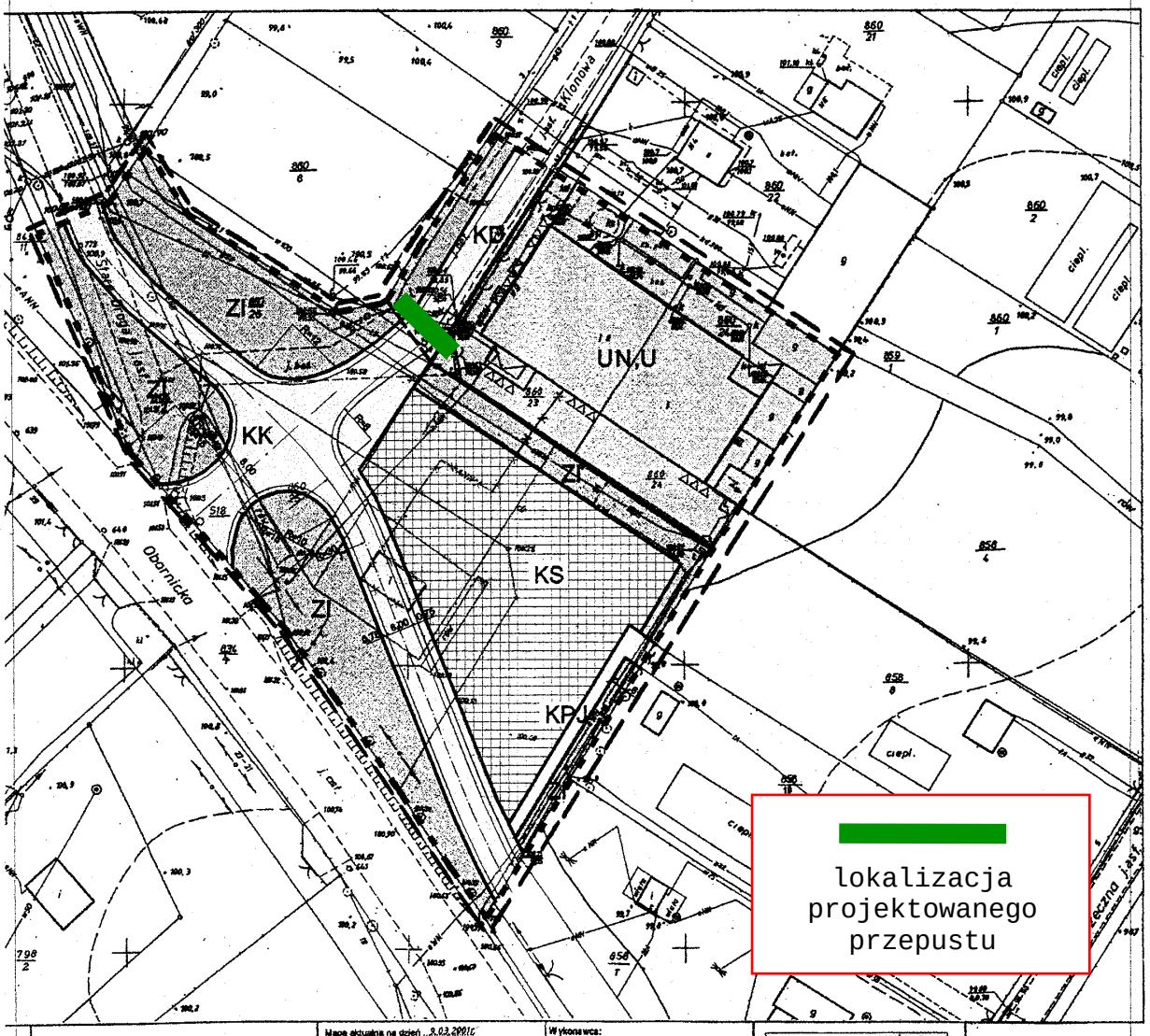

Mapa zasadnicza

skala 1 : 500

1. Osnowa poziomu: układ lokalny m. Poznania
2. Osnowa wysokościowa: poziom odniesienia - Amsterdam
3. Wtórnik wykonano metodą komputerową w ZGKiM GEOPOZ

Mapa aktualna na dzień 5.03.2001r.
w zasięgu zlecenia:
przewody projektowane
przewody z danych branżowych 8

Nie wyklucza się istnienia w terenie innych nie wykazanych na niniejszej mapie urządzeń podziemnych, które nie były zgłoszone do inwentaryzacji lub o których brak jest informacji w instytucjach branżowych

Wszelkie inne obiekty budowlane podlegają wytyczeniu przez jednostki wykonawstwa geodezyjnego

Wykonawca:
Stanisław Skwierzyński
Geodeta uprawniony
Zakład usług Inż. G.U.G.K. nr 865
60-622 Poznań, Ul. Śl. Śląskiego 19/11
tel. 826-60-75
St. Skwierzyński

STAROSTA POZNAŃSKI
Powiatowy Ośrodek Dokumentacji Geodezyjnej i Kartograficznej w Poznaniu
W dniu [illegible] zatwierdzono w terenie działalność treści mapy zasadniczej.
Dokumenty potwierdzające aktualność mapy przyjęto do zasobu w dniu 12.03.2001 r.
i zarejestrowano pod nr PDG-11/2001
Niniejsza mapa może służyć do celów projektowych.
Projektowane obiekty budowlane wymagające pozwolenia na budowę podlegają wytyczeniu i inwentaryzacji powykonawczej przez jednostki uprawnione do wykonywania prac geodezyjnych.
Poznań, dnia 12.03.2001r.
(imię i nazwisko, podpis, stanowisko służbowe osoby upoważnionej)

LEGENDA

- GRANICA OPRACOWANIA
- LINIA ROZGRANICZAJĄCE TERENY O RÓŻNYCH FUNKCJACH I SPOSOBIE UŻYTKOWANIA -OBOWIĄZUJĄCA
- NIEPRZEKRACZALNA LINIA ZABUDOWY
- KS - TERENY OBSŁUGI KOMUNIKACJI
- KK - TERENY KOMUNIKACJI
- KD - ULICA DOJAZDOWA
- KPJ - ZJAZD PUBLICZNY
- UN,U - USŁUGI NAUKI, USŁUGI TOWARZYSZĄCE
- SZPALER DRZEW
- OŚ JEZDNI
- ZI - TERENY ZIELENI IZOLACYJNEJ
- OBIEKTY PRZEWIDZIANE DO LIKWIDACJI

Zespół autorski
mgr inż. arch. Piotr Kozłowski upr. urb. 1485/96
mgr Michał Dudziński

Plan zatwierdzono uchwałą Nr XI/48/2001 Rady Gminy Suchy Las z dnia 13 lutego 2001r. ogłoszoną w Dzienniku Urzędowym Województwa Wielkopolskiego Nr ..... poz. ..... z dnia .....

PRZEWODNICZĄCY
Rady Gminy Suchy Las
mgr Grażyna Głowacka

ustala się 20% stawkę służącą naliczaniu opłaty z tytułu wzrostu wartości nieruchomości.

§10

Tracą moc ustalenia uchwały Nr XIV/77/94 Rady Gminy Suchy Las z dnia 2 grudnia 1994 r. w sprawie uchwalenia miejscowego planu szczegółowego zagospodarowania przestrzennego Suchego Lasu, rejon ul. Leśnej i Sprzecznej – na obszarze objętym niniejszą uchwałą.

§11

Wykonanie niniejszej uchwały powierza się Zarządowi Gminy Suchy Las.

§12

Uchwała wchodzi w życie po upływie 14 dni od daty ogłoszenia w Dzienniku Urzędowym Województwa Wielkopolskiego.

Przewodniczący
Rady Gminy Suchy Las
(–) mgr Grażyna Głowacka

180

UCHWAŁA Nr XXXV/209/01 RADY GMINY W KLESZCZEWIE

z dnia 14 grudnia 2001 r.

w sprawie uchwalania budżetu gminy na 2002 r.

Na podstawie art. 18 ust. 2 pkt 4 i pkt 9 lit. „d" ustawy o samorządzie gminnym (tekst jednolity z 1996 r. Dz.U. Nr 13 poz. 74 ze zmianami), art. 116, 117, 122, 124, 128 ust. 2 pkt 1 ustawy z dnia 26 listopada 1998 r. o finansach publicznych (Dz.U. Nr 155 poz. 1014 ze zmianami) oraz art. 80 ust 3 ustawy z dnia 07 września 1991 r. o systemie oświaty (tekst jednolity Dz.U. Nr 76 poz. 329 z 1996 r. ze zmianami) oraz art. 420 ustawy z dnia 27 kwietnia 2001 r. – prawo ochrony środowiska (Dz.U. Nr 62 poz. 627), Rada Gminy w Kleszczewie uchwala, co następuje:

§1

Uchwala się budżet gminy na 2002 r. w kwotach:

1. Dochody (zgodnie z załącznikiem Nr 1 do niniejszej uchwały) 7.176.848 zł
   w tym:
   dotacje na zadania zlecone z zakresu administracji rządowej (zgodnie z załącznikiem Nr 2 do niniejszej uchwały) 351.424 zł
2. Wydatki (zgodnie z załącznikiem Nr 3) 6.634.694 zł
   w tym:
   – rezerwa ogólna 20.000 zł
   – na zadania celowe realizowane na podstawie porozumień między jednostkami samorządu terytorialnego 5.304 zł
   – na zadania zlecone z zakresu administracji rządowej (zgodnie z załącznikiem Nr 4) 351.424 zł
3. Nadwyżka budżetowa z przeznaczeniem na spłatę rat kredytu (zgodnie z załącznikiem Nr 5) 542.154 zł

§2

Ustala się dotację przedmiotową dla zakładu budżetowego w wysokości 384.994 zł, plan przychodów i rozchodów tego zakładu zgodnie z załącznikiem Nr 6.

§3

Ustala się dotację podmiotową dla jednostek kultury w kwocie 256.930 zł w tym:

1. Do pozostałych instytucji kultury 157.830 zł
2. Do biblioteki 99.100 zł

§4

1. Ustala się dochody z tytułu wydania zezwoleń na sprzedaż napojów alkoholowych w wysokości 73.600 zł.
2. Ustala się wydatki na realizację zadań określonych w Gminnym Programie Profilaktyki Rozwiązywania Problemów Alkoholowych w wysokości 76.814 zł
   (różnica 3.214 zł stanowi nadwyżkę dochodów z 2001 r., nie ujętą do programu działania Komisji na 2001 r.).

§5

Ustala się plan Gminnego Funduszu Ochrony Środowiska i Gospodarki Wodnej:

Stan środków obrotowych na początek roku 6.500 zł
Przychody 3.500 zł
Rozchody 10.000 zł
(zgodnie z załącznikiem Nr 7)

§6

Upoważnia się Zarząd Gminy do zaciągnięcia maksymalnej wysokości pożyczki i kredytów krótkoterminowych w wysokości 200.000 zł.

§7

Upoważnia się Zarząd Gminy do spłaty zobowiązań Gminy określonych niniejszą Uchwałą

§8

Upoważnia się Zarząd Gminy do dokonywania zmian w budżecie polegających na przenoszeniu wydatków w tym wynagrodzeń i

ENGINEERING THINKING

AURA Plus Sp. z o.o.
ul. Abpa Antoniego Baraniaka 96/98, 61-245 Poznań
tel.: +48 575 702 039 biuro@auraplus.pl www.auraplus.pl

INFORMACJA DOTYCZĄCA BEZPIECZEŃSTWA I OCHRONY ZDROWIA

DANE OPRACOWANIA

Temat	Projekt budowy przepustu kanalizacji deszczowej w ul. Klonowej w Suchym Lesie
Inwestor	Urząd Gminy Suchy Las ul. Szkolna 13 62-002 Suchy Las
Adres inwestycji	ul. Klonowa, dz. 860/23, 860/38, Suchy Las
Kategoria obiektu	XXVI
Branża	Instalacje sanitarne
Sygnatura	22.021
Data opracowania	Wrzesień 2022

Opracował mgr inż. Maciej Kubiak

WKP/0132/POOS/17
DO PROJEKTOWANIA BEZ OGRANICZEŃ W SPECJALNOŚCI INSTALACYJNEJ W ZAKRESIE SIECI, INSTALACJI I URZĄDZEŃ CIEPLNYCH, WENTYLACYJNYCH, GAZOWYCH, WODOCIĄGOWYCH I KANALIZACYJNYCH

mgr inż. Maciej Kubiak
Uprawnienia budowlane do projektowania
i kierowania robotami budowlanymi bez ograniczeń
w specjalności instalacyjno-inżynieryjnej
w zakresie sieci i instalacji sanitarnych
nr ewid. WKP/0132/POOS/17
WKP/0379/OWOS/16
tel. 784 960 065

Informację dotyczącą bezpieczeństwa i ochrony zdrowia sporządzono na podstawie ustawy z dnia 7 lipca 1994r. Dz. U.03.207.2016 – Prawo budowlane art. 20. ust. 1 pkt. 1b) z późniejszymi zmianami,
w oparciu o Rozporządzenie Ministra Infrastruktury z dnia 23 czerwca 2003r. w sprawie informacji dotyczącej bezpieczeństwa i ochrony zdrowia oraz planu bezpieczeństwa i ochrony zdrowia Dz. U. 03.120.1126.

1. Informacja dotycząca bezpieczeństwa i ochrony zdrowia (BIOZ).

1. **Zakres robót dla całego zamierzenia budowlanego oraz kolejność realizacji poszczególnych obiektów**

Przedmiotowa inwestycja obejmuje:

- budowę przepustu pod ulicą Klonową

– przebudowę sieci wodociągowej

Dla całości inwestycji należy wykonać:

– przygotowanie zaplecza budowy,
– zorganizowanie ruchu zastępczego,
– przygotowanie placu budowy,

Na pełny cykl budowy składają się prace budowlane wykonywane na kolejnych odcinkach sieci.

Kolejność realizacji poszczególnych obiektów:

– przebudowa sieci wodociągowej,
– przebudowa sieci gazowej,
– budowa przepustu

Operacje do wykonania w ramach poszczególnych odcinków robót sieciowych:

– rozbiórka istniejącej nawierzchni,
– wykop i obudowa ścian wykopu,
– odwodnienie wykopu w razie potrzeby,
– roboty budowlano — montażowe (budowa rurociągów sieci wodociągowej, sieci gazowej, przepustu) operacje towarzyszące (próby i odbiory, inwentaryzacja powykonawcza),
– odbiory częściowe robót zanikających,
– zasypanie wykopu z zagęszczeniem gruntu,

– odtworzenie nawierzchni,
– zagospodarowanie terenu,
– odbiory końcowe.

Plac budowy w obrębie pasa roboczego obejmuje następujące elementy:

– wykop wzdłuż trasy sieci,
– miejsce złożenia materiałów do bieżącego montażu,
– pas transportu,
– miejsce składowania urobku (z wyjątkiem dróg powiatowych),

Wykaz istniejących obiektów budowlanych:

– droga gminna,
– kable elektroenergetyczne,
– przewody telekomunikacyjne i światłowodowe,
– słupy energetyczne i telekomunikacyjne,
– lokalna sieć kanalizacji,

Plac budowy należy oznaczyć znakami drogowymi, oświetlić i wyposażyć w mostki do przejścia
i przejazdu zgodnie z projektem organizacji ruchu.

Niedopuszczalne jest pozostawienie wykopów nie zabezpieczonych stosownymi barierkami i zaporami, nie oznakowanych i nie oświetlonych w nocy.

Elementy zagospodarowania terenu mogące stwarzać zagrożenie bezpieczeństwa i zdrowia ludzi:

– istniejące drogi miejskie,
– istniejące uzbrojenie terenu podziemne i nadziemne.

Zagrożenia występujące podczas robót budowlanych

Podczas realizacji robót budowlanych mogą wystąpić zagrożenia:

– wynikające z prowadzenia robót w pasie drogowym,
– wynikające z prowadzenia robót z użyciem sprzętu mechanicznego oraz elektromechanicznego,
– związane z kolizjami z istniejącym uzbrojeniem podziemnym, zwłaszcza z kablami elektroenergetycznymi i z gazociągami,
– w miejscach wykonywania głębokich wykopów kubaturowych i liniowych szczególnie w bliskim sąsiedztwie budynków oraz drzew słupów linii kablowych nadziemnych,

- związane z ewentualnymi niekorzystnymi warunkami gruntowo — wodnymi w rejonie prowadzonych prac (woda gruntowa powyżej dna wykopów),
- wynikające z ciężaru oraz wymiarów elementów materiałów budowlanych stosowanych do budowy sieci,
- związane z możliwością dostępu do terenu placu budowy osób niepowołanych.

Instruktaż pracowników przed przystąpieniem do realizacji robót szczególnie niebezpiecznych

Przed przystąpieniem do realizacji robót szczególnie niebezpiecznych pracownicy powinni zostać poinformowani o istniejących zagrożeniach oraz o konieczności ścisłego wykonywania poleceń osób wyznaczonych do kierowania i nadzorowania robót, w tym przedstawicieli gestorów istniejącego uzbrojenia podziemnego. Do realizacji robót zezwala się dopuścić pracowników z odpowiednim kwalifikacjami przeszkolonych zgodnie z aktualnie obowiązującymi przepisami bhp oraz ze zdolnością do pracy potwierdzoną przez lekarza medycyny pracy.

Środki techniczne i organizacyjne zapobiegające niebezpieczeństwom wynikającym z wykonywania robót budowlanych w strefach szczególnego zagrożenia zdrowia

Kierownictwo robót powinno zapewnić w strefach szczególnego zagrożenia zdrowia i w ich sąsiedztwie:

- właściwą organizację placu budowy zapewniającą bezpieczeństwo i sprawną komunikację umożliwiającą szybką ewakuację na wypadek awarii, pożaru i innych zagrożeń, umieszczenie na tablicy budowy telefonów alarmowych pogotowia ratunkowego, straży pożarnej i policji
- właściwe, zgodne z projektem, warunkami technicznymi i przepisami bhp zabezpieczenie miejsc niebezpiecznych (wszystkie wykopy: szalowanie, oznakowanie, zabezpieczenie barierkami
  i zaporami, oświetlenie w nocy),
- sprawny sprzęt mechaniczny i elektromechaniczny z aktualnymi badaniami technicznymi i atestami bezpieczeństwa,
- właściwą organizację robót, a szczególności: powiadomienie gestorów istniejących sieci o terminie rozpoczęcia robót, powiadomienie pracowników o zagrożeniach, ręczne wykonanie przekopów próbnych w rejonie istniejącego uzbrojenia, przestrzeganie właściwej technologii

wykonania robót, niezwłoczne zasypywanie wykopów po dokonaniu odbioru częściowego robót zanikających.

Opracował:

mgr inż. Maciej Kubiak

mgr inż. Maciej Kubiak
Uprawnienia budowlane do projektowania
i kierowania robotami budowlanymi bez ograniczeń
w specjalności instalacyjno-inżynieryjnej
w zakresie sieci, instalacji sanitarnych
nr ewid. WKP/0132/POOS/17
WKP/0379/OWOS/16
tel. 784 960 065

ENGINEERING THINKING

AURA Plus Sp. z o.o.
ul. Abpa Antoniego Baraniaka 96/98, 61-245 Poznań
tel.: +48 575 702 039 biuro@auraplus.pl www.auraplus.pl

PROJEKT BUDOWLANY

PROJEKT TECHNICZNY

DANE OPRACOWANIA

Temat	Projekt budowy przepustu kanalizacji deszczowej w ul. Klonowej w Suchym Lesie
Inwestor	Urząd Gminy Suchy Las ul. Szkolna 13 62-002 Suchy Las
Adres inwestycji	ul. Klonowa, dz. 860/23, 860/38, Suchy Las
Kategoria obiektu	XXVI
Branża	Instalacje sanitarne
Sygnatura	22.021
Data opracowania	Wrzesień 2022

AUTORZY PROJEKTU

Projektant	mgr inż. Maciej Kubiak	WKP/0132/POOS/17 DO PROJEKTOWANIA BEZ OGRANICZEŃ W SPECJALNOŚCI INSTALACYJNEJ W ZAKRESIE SIECI, INSTALACJI I URZĄDZEŃ CIEPLNYCH, WENTYLACYJNYCH, GAZOWYCH, WODOCIĄGOWYCH I KANALIZACYJNYCH	mgr inż. Maciej Kubiak Uprawnienia budowlane do projektowania i kierowania robotami budowlanymi bez ograniczeń w specjalności instalacyjno-inżynieryjnej w zakresie sieci i instalacji sanitarnych nr ewid. WKP/0132/POOS/17 WKP/0379/OWOS/16 tel. 784 960 065
Sprawdzający	dr inż. Bartosz Radomski	WKP/0403/PWOS/18 DO PROJEKTOWANIA I KIEROWANIA ROBOTAMI BUDOWLANYMI BEZ OGRANICZEŃ W SPECJALNOŚCI INSTALACYJNEJ W ZAKRESIE SIECI, INSTALACJI I URZĄDZEŃ CIEPLNYCH, WENTYLACYJNYCH, GAZOWYCH, WODOCIĄGOWYCH I KANALIZACYJNYCH	mgr inż. Bartosz Radomski Uprawnienia budowlane do projektowania i kierowania robotami budowlanymi bez ograniczeń w specjalności instalacyjnej w zakresie sieci, instalacji i urządzeń cieplnych wentylacyjnych, gazowych, wodociągowych i kanalizacyjnych nr ewid. WKP/0403/PWOS/18 tel. kom. +48 602 702 039

Spis treści

1. OPIS PROJEKTOWANYCH ROZWIĄZAŃ 3
2. PRZEPUST KANALIZACJI DESZCZOWEJ 3
3. STUDNIE NA SIECI KANALIZACJI DESZCZOWEJ 4
4. WSPÓŁRZĘDNE PUNKTÓW NA SIECI KANALIZACJI SANITARNEJ 5
5. PRZEBUDOWA SIECI WODOCIĄGOWEJ 5
6. WSPÓŁRZĘDNE WĘZŁÓW NA SIECI WODOCIĄGOWEJ 5
1. ROBOTY ZIEMNE 5
2. SKRZYŻOWANIA Z ISTNIEJĄCYM UZBROJENIEM 5
3. MONTAŻ RUROCIĄGÓW 5
4. ZASYPYWANIE I ZAGĘSZCZANIE GRUNTU 5
5. OZNAKOWANIE SIECI KANALIZACJI DESZCZOWEJ 6
6. OZNAKOWANIE SIECI WODOCIĄGOWEJ 7
7. PŁUKANIE I DEZYNFEKCJA 7
8. SKRZYŻOWANIA Z ISTNIEJĄCYM UZBROJENIEM 7

II. CZĘŚĆ RYSUNKOWA

Nr rys.	Tytuł	Skala
1.	Studnia na kanale deszczowym - schemat	----------
2.	Podwieszenie uzbrojenia	----------
3.	Schemat przebudowy sieci wodociągowej	1:30

Wytyczne wykonawstwa i odbioru robót

1. Roboty ziemne

Wykopy otwarte wykonać mechanicznie oraz ręcznie, jako wąskoprzestrzenne o ścianach pionowych, zabezpieczonych szalunkiem systemowym pełnym.

W miejscach montażu studni wykopy zabezpieczyć należy szalunkiem słupowo-płytowym.

Przyjęto szerokość wykopów 1,1m dla kanałów i 2m dla studni.

Wykopy ręczne obowiązują przy skrzyżowaniach z istniejącym uzbrojeniem.

Wykonane wykopy należy bezwzględnie oznaczyć i zabezpieczyć przez ustawienie zapór, a w przypadku przejść wykonać je pomostami oporęczowanymi, w godzinach nocnych wykopy oznakować lampami świecącymi w kolorze czerwonym.

2. Skrzyżowania z istniejącym uzbrojeniem

Skrzyżowania z istniejącym uzbrojeniem podziemnym wykazano na profilach podłużnych. Krzyżujący się przewód należy podwiesić. W miejscach istniejącego uzbrojenia roboty prowadzić z dużą ostrożnością. W przypadku nienormatywnych skrzyżowań z kablami elektroenergetycznymi i telekomunikacyjnymi należy na odcinku skrzyżowań i zbliżeń założyć na kablach rury osłonowe dwudzielne z tworzyw sztucznych.

3. Montaż rurociągów

Wykonawstwo robót prowadzić zgodnie z „Warunkami technicznymi wykonania i odbioru sieci kanalizacyjnych" – wymagania techniczne COBRTI INSTAL i z instrukcją montażową producentów. Rurociąg układać na 15 cm podsypce piaskowej zgodnie z projektem wzmocnienia podłoża. Obsypkę piaskową stosować po obu stronach rury do 30 cm nad wierzch rury.

Zakończenie przepustu na działce nr 936/1 należy wykonać poprzez wyprofilowanie skarpy oraz zlicowanie z nią przepustu zgodnie z częścią rysunkową opracowania. Teren wokół kanału DN800 należy umocnić betonowymi płytami ażurowymi.

4. Zasypywanie i zagęszczanie gruntu

Zasyp rurociągów w wykopie składa się z dwóch warstw:

- warstwy ochronnej rury o wysokości 30 cm ponad wierzch przewodu
- warstwy do powierzchni terenu

Zasypanie rurociągów przeprowadza się w trzech etapach:

etap I - wykonanie warstwy ochronnej rury (podsypki) z wyłączeniem odcinków na złączach

etap II - po próbie szczelności złącz, wykonanie warstwy ochronnej w miejscach połączeń (obsypki, 30 cm ponad lico rury)

etap III - zasypanie wykopu warstwami z jednoczesnym zagęszczeniem i ewentualną rozbiórką umocnień ścian wykopu

Warstwę ochronną rurociągu wykonuje się z piasku sypkiego średnioziarnistego bez gród i kamieni. Warstwa ta musi być starannie ubita po obu stronach przewodu.

W gruntach nawodnionych rurociągi należy układać na 15 cm podsypce żwirowej frakcji 2-8mm.

Zasyp i ubijanie gruntu w strefie ochronnej przewodu należy wykonać warstwami 20-30 cm z jednoczesnym usuwaniem zastosowanego umocnienia. Zasypkę wykopu powyżej warstwy ochronnej, dokonuje się warstwami z jednoczesnym zagęszczeniem i ewentualną rozbiórką umocnień ścian wykopu. Rozebranie umocnienia ścian powinno następować z zachowaniem ostrożności - równolegle z zasypką ze względu na możliwość obsunięcia się wykopu.

W miejscach wykonywania wykopu otwartego warstwy podłoża usunięte w obrębie jezdni należy odtworzyć przy użyciu materiału piaszczysto-żwirowego i zagęszczać warstwami 20-30 cm do uzyskania wskaźnika zagęszczenia:

- warstwa podsypki: 0,97
- warstwa obsypki: 0,97
- warstwa zasypki w pasie jezdnym: 0,98
- warstwa zasypki poza pasem jezdnym: 0,96

Po zasypaniu wykopów należy sprawdzić wskaźnik zagęszczenia gruntu.

przeprowadzić po osiągnięciu przez bloki oporowe odpowiedniej wytrzymałości.

5. Oznakowanie sieci kanalizacji deszczowej

Nad przewodami kanalizacji sanitarnej na głębokości 30 cm nad górą rury należy ułożyć taśmę lokalizacyjną koloru brązowego, stanowiącym zabezpieczenie przed uszkodzeniem mechanicznym.

6. Oznakowanie sieci wodociągowej

Aby umożliwić oznaczenie trasy projektowanego uzbrojenia specjalistycznym sprzętem pomiarowym należy zastosować rury z wtopionym drutem. Drut należy wyprowadzić po drążku zasuwy i umieścić w skrzynce ulicznej. Należy bezwzględnie zachować ciągłość drutu lokalizacyjnego. Na głębokości 30 cm nad górą rury należy ułożyć taśmę lokalizacyjną koloru niebieskiego, stanowiącym zabezpieczenie przed uszkodzeniem mechanicznym.

7. Płukanie i dezynfekcja

Płukanie i dezynfekcję wykonanych przewodów wodociągowych należy wykonać zgodnie z podanym schematem:

- dezynfekcja miejscowa
- płukanie sieci wodociągowej

Dezynfekcja sieci wodociągowej

Po skończonym płukaniu wstępnym należy przeprowadzić miejscową dezynfekcję nowego odcinka sieci wodociągowej wraz z armaturą i kształtkami.

Płukanie sieci wodociągowej

W celu otrzymania ostatecznego efektu umożliwiającego przywrócenie sieci do użytku należy przeprowadzić płukanie całego, wyłączonego na czas realizacji, odcinka sieci wodociągowej za pomocą wody wodociągowej w ilości równej minimum 3-krotnej objętości rurociągu.

Płukanie należy zakończyć dopiero w momencie, gdy woda na wypływie będzie wizualnie przezroczysta i bezbarwna, bez wyczuwalnego zapachu chloru. Intensywność płukania powinna być możliwie jak najwyższa dla danych średnic rur.

Wypływ wody po płukaniu przewidziano z hydrantu zlokalizowanego na wysokości działki 860/1.

8. Skrzyżowania z istniejącym uzbrojeniem

Skrzyżowania z istniejącym uzbrojeniem podziemnym wykazano na profilach podłużnych. Krzyżujący się przewód należy podwiesić. W miejscach istniejącego uzbrojenia roboty prowadzić z dużą ostrożnością. W przypadku nienormatywnych skrzyżowań z kablami elektroenergetycznymi i telekomunikacyjnymi należy na odcinku skrzyżowań i zbliżeń założyć na kablach rury osłonowe dwudzielne z tworzyw sztucznych.

Projektował:
mgr inż. Maciej Kubiak

CZĘŚĆ RYSUNKOWA

1.Dno studzienki z kinetą z betonu C35/45, wodoszczelność W10, klasa ekspozycji XA3 XC2, kineta o wysokości średnicy kanału
2.Kręgi betonowe DN1200 łączone na uszczelki gumowe odporne na agresywne działanie ścieków z betonu C35/45, wodoszczelność W10, klasa ekspozycji XA3 XC2
3.Zwężka betonowa z betonu C35/45, wodoszczelność W10, klasa ekspozycji XA3 XC2
4.Pierścienie betonowe dystansowe C35/45, wodoszczelność W10, klasa ekspozycji XA3 XC2
5.Właz żeliwny DN 600, klasy D 400, bez wentylacji
6.Stopnie złazowe z pełnych prętów stalowych ocynkowanych Ø30 mm w otulinie tworzywowej antypoślizgowej
- długość L = 30 cm
- minimalna odległość od ściany komory 15 cm
- rozstaw stopni w układzie drabinowym co 25 cm
7. Przejście szczelne - tuleja

UWAGA
a. Uszczelki gumowe odporne na agresywne działanie ścieków
b. Przy włączaniu kanałów powyżej kinety studni, nie sytuować otworów w miejscach łączenia kręgów na uszczelkę.
c. Rzędne włazów dostosować do istniejących rzędnych
d. Płyta podstudzienna:
- beton klasy C12/15, wodoszczelność W10, klasa ekspozycji XA3 XC2
- Stal klasy A-II 18G2
- Powierzchnie stykające się z gruntem zaizolować podwójną warstwą bitumu
- otulina 25 mm
e. Studzienki rewizyjne wg PN-EN 1917:2004/AC 2009

Płyta podstudzienna

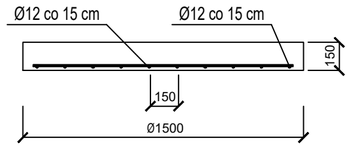

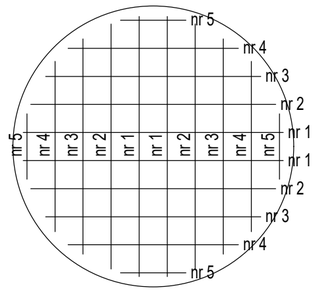

Zestawienie stali A-II 18G2 Ø12				
L.p.	Numer pręta	Długość [cm]	Ilość [szt.]	Długość łączna [m]
1	1	139	4	5,56
2	2	131	4	5,24
3	3	115	4	4,60
4	4	91	4	3,64
5	5	35	4	1,40
6	Długość ogółem [m]			17.62
7	Ciężar jednostkowy [kg/m]			0.89
8	Ciężar razem [kg]			15.68
9	Ciężar +5% na cięcie [kg]			16.46

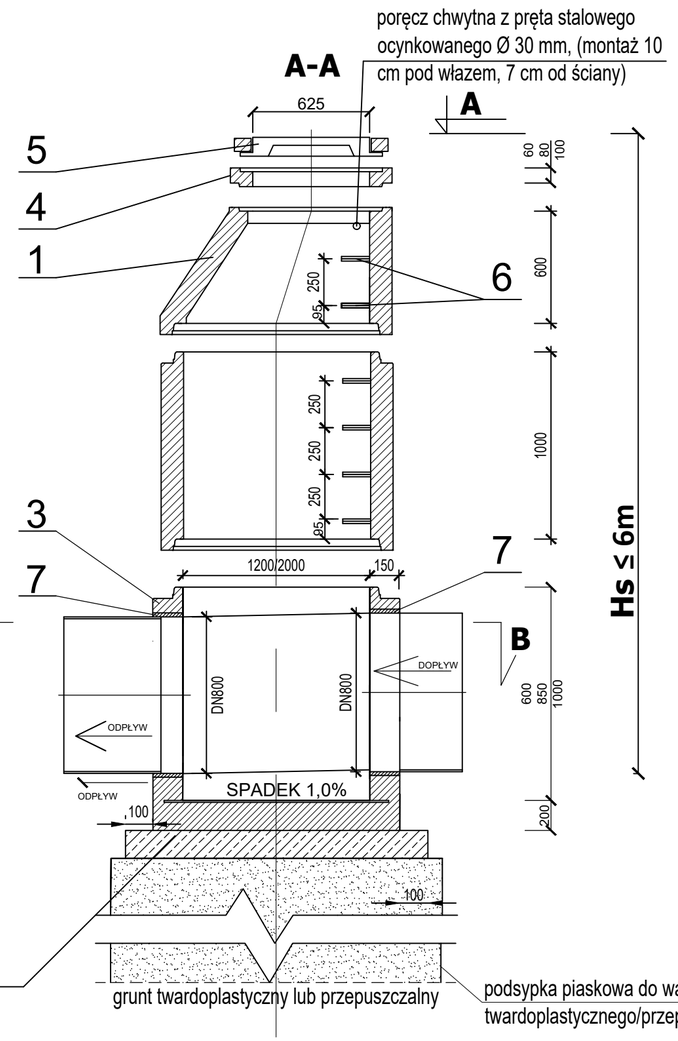

Studnia DN2000

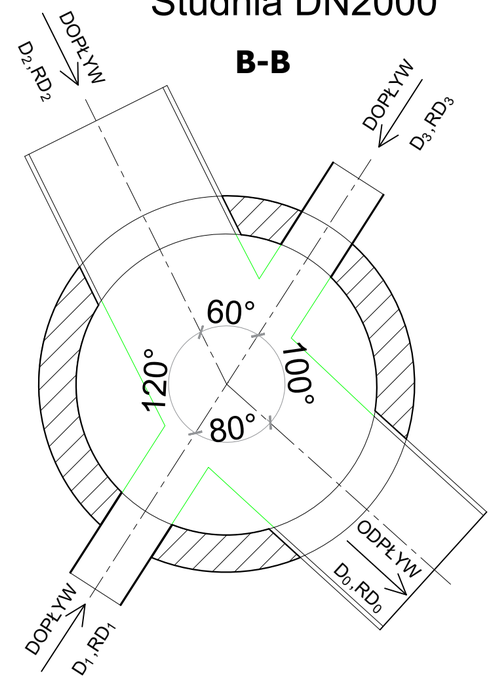

AURA Plus Sp. z o.o.
ul. Antoniego Baraniaka 96/98
61–245 Poznań
tel.: +48 575 702 039
biuro@auraplus.pl
www.auraplus.pl

aura ENGINEERING THINKING

nazwa inwestycji:	adres inwestycji:	inwestor:
Przepust skanalizowanego rowu pod ulicą Klonową w Suchym Lesie	ul. Klonowa Suchy Las	Urzęd Gminy Suchy Las ul. Szkolna 13 62–002 Suchy Las

	imię i nazwisko:	specjalność:	nr uprawnień:	podpis:
projektant:	mgr inż. Maciej Kubiak	instalacje sanitarne	WKP/0132/POOS/17	
sprawdzający:	dr inż. Bartosz Radomski	instalacje sanitarne	WKP/0403/PWOS/18	

tytuł rysunku: Studnia na kanale deszczowym – schemat

branża:	faza:	nr rysunku:
SANITARNA	projekt budowlany	IS.01

data:	sygnatura:	skala:
09.2022	22.021	–

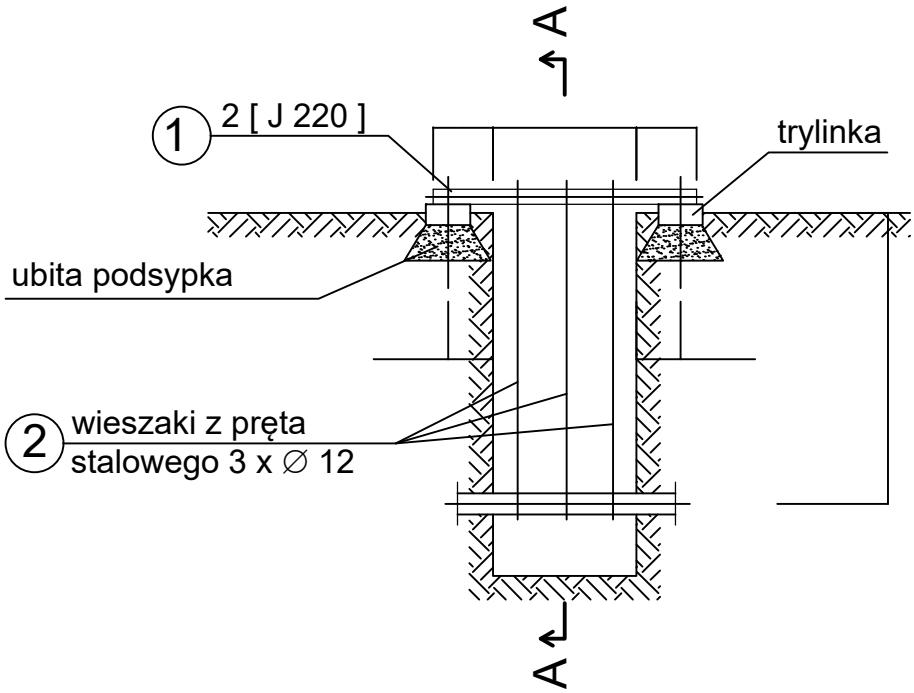

A - A

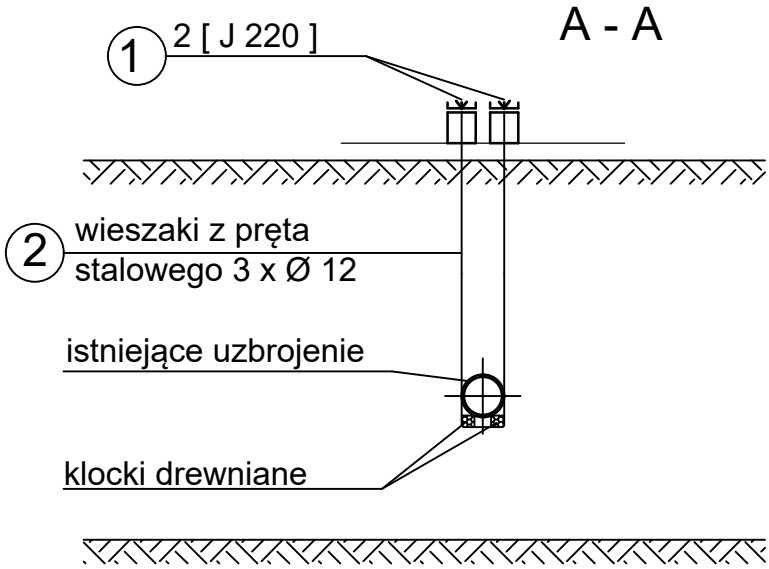

AURA Plus Sp. z o.o.
ul. Antoniego Baraniaka 96/98
61–245 Poznań
tel.: +48 575 702 039
biuro@auraplus.pl
www.auraplus.pl

aura
ENGINEERING THINKING

nazwa inwestycji:	adres inwestycji:	inwestor:
Przepust skanalizowanego rowu pod ulicą Klonową w Suchym Lesie	ul. Sprzeczna Suchy Las	Urzęd Gminy Suchy Las ul. Szkolna 13 62–002 Suchy Las

	imię i nazwisko:	specjalność:	nr uprawnień:	podpis:
projektant:	mgr inż. Maciej Kubiak	instalacje sanitarne	WKP/0132/POOS/17	
sprawdzający:	dr inż. Bartosz Radomski	instalacje sanitarne	WKP/0403/PWOS/18	

tytuł rysunku:			
Podwieszenie uzbrojenia			
branża: SANITARNA	faza: projekt budowlany		nr rysunku: IS.02
data: 09.2022	sygnatura: 22.021	skala: –	

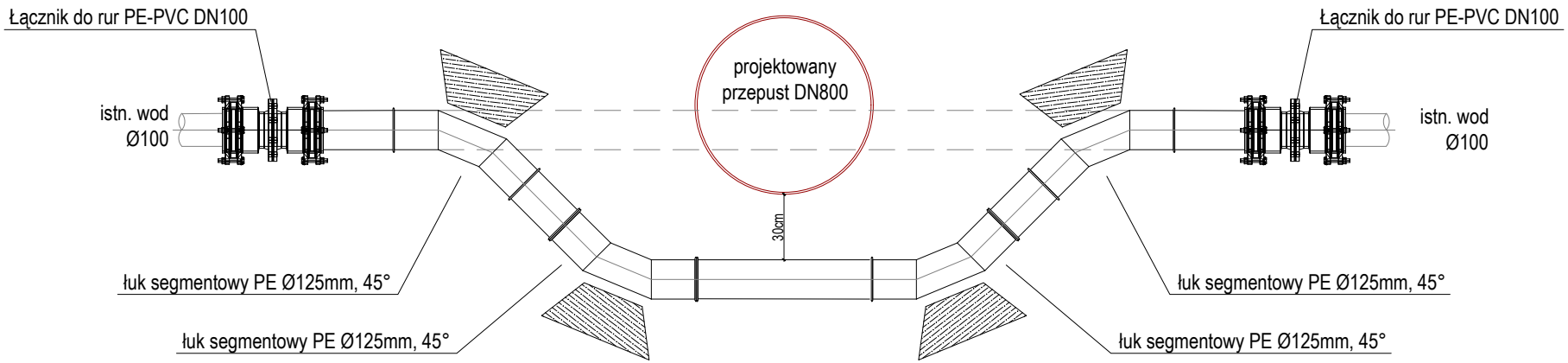

AURA Plus Sp. z o.o.
ul. Antoniego Baraniaka 96/98
61–245 Poznań
tel.: +48 575 702 039
biuro@auraplus.pl
www.auraplus.pl

aura
ENGINEERING THINKING

nazwa inwestycji:	adres inwestycji:	inwestor:
Projekt przebudowy sieci wodociągowej wraz z przyłączem wodociągowym w ul. Klonowej w Suchym Lesie	ul. Klonowa Suchy Las dz. 860/38	Urzęd Gminy Suchy Las ul. Szkolna 13 62–002 Suchy Las

	imię i nazwisko:	specjalność:	nr uprawnień:	podpis:
projektant:	mgr inż. Maciej Kubiak	instalacje sanitarne	WKP/0132/POOS/17	
sprawdzający:	dr inż. Bartosz Radomski	instalacje sanitarne	WKP/0403/PWOS/18	

tytuł rysunku:			
Schemat przebudowy sieci wodociągowej			
branża: SANITARNA	faza: projekt budowlano–wykonawczy		nr rysunku: IS.03
data: 09.2022	sygnatura: 22.021	skala: 1:30	